Catálogo de **Productos**

JAPONESES

ISUZU HINO Audi TOYOTA

LÍNEA LIVIANA

- Repuestos de inyección diesel.
- Tuberías flexibles y rígidas.
- Toberas, elementos y válvulas.

CMD DIESEL INJECTION

DMB

INDICE

INDICE CON LINEAS DE PRODUCTOS PARA CATÁLOGOS POR MARCAS DE VEHÍCULOS

1- Repuestos, Accesorios y Despiece para Inyección Diesel.

- -Abrazaderas
- -Anillos de Goma
- -Arandelas
- -Bombas Alimentadoras
- -Bulones Perforados
- -Mangueras Universales
- -Cebadores
- -Electroválvulas
- -Filtros
- -Juegos de Juntas
- -Liquido aditivo Diesel Power
- -Prefiltros
- -Seguros para Caños de Inyección
- -Uniones Orientables
- -Válvulas
- -Vasos

2- Tuberías Flexibles y Rígidas.

- -Para Inyección
- -Para Combustible
- -Para Aceite
- -Para Dirección Hidráulica
- -Para Accionamiento de Embrague
- -Para Freno Hidráulico
- -Para Conducción de Agua y Aire
- -Para Aire Comprimido

3- Toberas, Elementos y Válvulas "DMB".

4- Bujías Incandescentes "DMB".

5- Turbos "DMB".

6- Bombas de Combustible a Diafragma.

7- Tensores de Correas.

Guía explicativa uso de catalogo productos CMD.

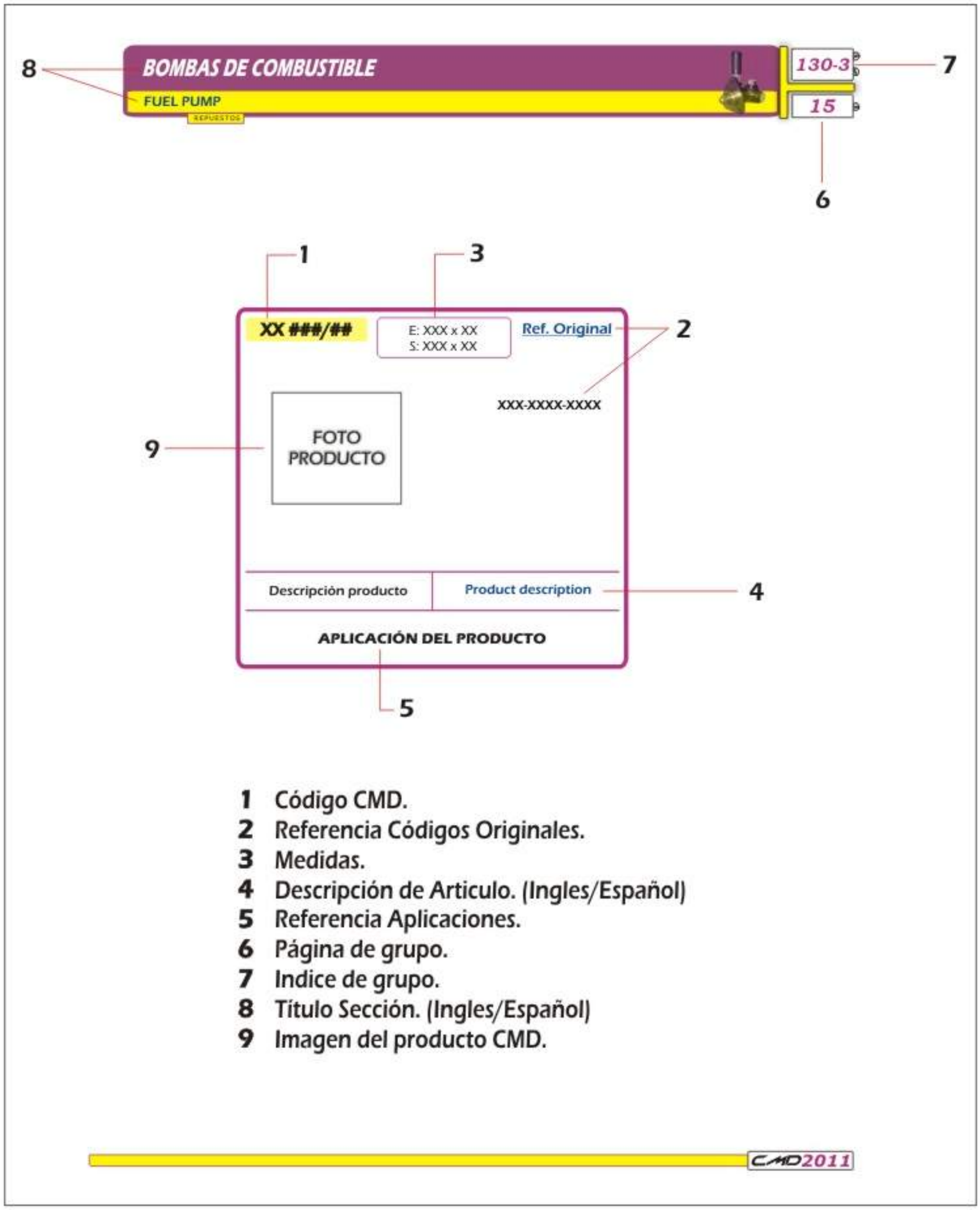

1 Código CMD.
2 Referencia Códigos Originales.
3 Medidas.
4 Descripción de Articulo. (Ingles/Español)
5 Referencia Aplicaciones.
6 Página de grupo.
7 Indice de grupo.
8 Título Sección. (Ingles/Español)
9 Imagen del producto CMD.

Las Marcas y Logos ® que aparecen en los catalogos CMD pertenecen a sus respectivos dueños, y cuando son mencionadas están a título informativo.

ARANDELAS DE LAMINA DE ACOPLE

WASHERS OF COUPLING LAMINATE

AH 104/1 | Ref. Original

Plana	Plain

SCANIA VABIS / CHEVROLET 350 / DEUTZ P/NISSAN 175-205 / ISUZU 6BD1 / HINO

AH 104/5 | Ref. Original

Arandela buje	Washer bushing

SCANIA VABIS / CHEVROLET 350 / DEUTZ P/NISSAN 175-205 / ISUZU 6BD1 / HINO

ARANDELAS PARA ASIENTO DE INYECTOR

WASHERS FOR INJECTOR SEAT

AC 112/45 | 15 x 21 x 3 mm | Ref. Original

De cobre	Of copper

TOYOTA

ARANDELAS DE ALUMINIO

CÓDIGO	MEDIDA (mm)
AL 105/1	4 x 9 x 1.25
AL 105/2	5 x 9 x 1.25
AL 105/2A	5 x 13 x 1.25
AL 105/3	6 x 10 x 1.25
AL 105/3A	7 x 10 x 1.25
AL 105/3B	7 x 14 x 1.25
AL 105/3C	7 x 14 x 2
AL 105/4	8 x 13 x 1.25
AL 105/5	8 x 12x 1 (doble)
AL 105/6	9 x 14.5 x 1.25
AL 105/7	10 x 14.5 x1.25
AL 105/8	11 x 17 x 1.25
AL 105/9	12 x 17 x 1.25
AL 105/10	13 x 20 x 1.25
AL 105/11	14 x 20 x 1.25
AL 105/11A	14 x 23 x 1.25
AL 105/12	15 x 21 x 1.25
AL 105/13	16 x 21 x 1.25
AL 105/13A	16 x 24 x 1.25
AL 105/14	17 x 22 x 1.25
AL 105/15	18 x 23 x 1.25
AL 105/15A	19 x 23 x 1.25
AL 105/15B	18 x 25 x 1.25
AL 105/16	20 x 26 x 1.25
AL 105/17	22 x 28 x 1.25
AL 105/18	24 x 30 x 1.25
AL 105/19	26 x 32 x 1.25
AL 105/20	28 x 36 x 1.25
AL 105/21	30 x 36 x 1.25

CÓDIGO	MEDIDA (mm)
AL 105/22	32 x 40 x 1.25
AL 105/23	34 x 42 x 1.25
AL 105/23A	35 x 41 x 1.25
AL 105/24	36 x 42 x 1.25
AL 105/25	38 x 46 x 1.25
AL 105/25A	39.5 x 53 x 0.5
AL 105/26	41 x 45 x 1.25
AL 105/26A	41 x 55 x 1.25
AL 105/26B	41 x 55 x 0.5
AL 105/27	42 x 49 x 1.25
AL 105/28	44 x 52 x 1.25
AL 105/29	46 x 54 x 1.25
AL 105/30	52 x 60 x 1.25

ARANDELAS DE COBRE

CÓDIGO	MEDIDA (mm)
CO 105/1	4 x 9 x 1.25
CO 105/2	5 x 9 x 1.25
CO 105/3	6 x 10 x 1.25
CO 105/3A	6 x 10 x 1 (doble)
CO 105/3B	7 x 14 x 1.25
CO 105/4	8 x 12.5 x 1.25
CO 105/4A	8 x 11 x 1.25
CO 105/5	8 x 12 x 1 (doble)
CO 105/6	9 x 14.5 x 1.25
CO 105/7	10 x 14 x 1.25
CO 105/8	11 x 17 x 1.25
CO 105/9	12 x 17 x 1.25
CO 105/10	13 x 20 x 1.25
CO 105/11	14 x 20 x 1.25
CO 105/11A	14 x 23 x 1.25
CO 105/12	15 x 21 x 1.25
CO 105/13	16 x 21 x 1.25
CO 105/13A	16 x 24 x 1.25
CO 105/14	17 x 22 x 1.25
CO 105/15	18 x 23 x 1.25
CO 105/16	20 x 26 x 1.25
CO 105/17	22 x 26 x 1.25
CO 105/18	24 x 30 x 1.25
CO 105/19	26 x 32 x 1.25
CO 105/20	28 x 36 x 1.25
CO 105/21	30 x 36 x 1.25
CO 105/22	32 x 40 x 1.25
CO 105/23	34 x 42 x 1.25
CO 105/24	36 x 42 x 1.25

CÓDIGO	MEDIDA (mm)
CO 105/25	38 x 46 x 1.25
CO 105/26	41 x 45 x 1.25
CO 105/27	42 x 49 x 1.25
CO 105/28	44 x 52 x 1.25
CO 105/29	46 x 54 x 1.25
CO 105/30	52 x 60 x 1.25

ARANDELAS DE FIBRA

CÓDIGO	MEDIDA (mm)
FI 105/2	5 x 9 x 1.5
FI 105/2A	5 x 12 x 1.5
FI 105/3	6 x 10 x 1.5
FI 105/3A	6.5 x 12.5 x 1.5
FI 105/4	8 x 13 x 1.5
FI 105/6	9 x 14.5 x 1.5
FI 105/7	10 x 14 x 1.5
FI 105/8	11 x 17 x 1.5
FI 105/9	12 x 17 x 1.5
FI 105/10	13 x 20 x 1.5
FI 105/10A	13 x 24 x 1.5
FI 105/11	14 x 20 x 1.5
FI 105/12	15 x 21 x 1.5
FI 105/13	16 x 21 x 1.5
FI 105/13A	16 x 24 x 1.5
FI 105/14	17 x 22 x 1.5
FI 105/15	18 x 23 x 1.5
FI 105/16	20 x 26 x 1.5
FI 105/17	22 x 28 x 1.5
FI 105/18	24 x 30 x 1.5
FI 105/19	26 x 32 x 1.5
FI 105/20	28 x 36 x 1.5
FI 105/21	30 x 36 x 1.5
FI 105/22	32 x 40 x 1.5
FI 105/23	34 x 42 x 1.5
FI 105/24	36 x 42 x1.5
FI 105/25	38 x 46 x 1.5
FI 105/26	41 x 45 x 1.5
FI 105/27	42 x 49 x1.5

CÓDIGO	MEDIDA (mm)
FI 105/28	44 x 52 x 1.5
FI 105/29	46 x 54 x 1.5
FI 105/30	52 x 60 x 1.5

ARANDELAS PARA ASIENTO DE INYECTOR

WASHERS FOR INJECTOR SEAT

AC 112/45

15 x 21 x 3 mm

Ref. Original

De cobre	Of copper

TOYOTA

AH 112/48

Ref. Original

8-9414.8392.2

De hierro, rompefuegos	Of copper

INDENOR - CHEVROLET Corsa

AC 112/53

Ref. Original

894420247-0

Cobreada	Copperplated

CHEVROLET Corsa c/motor ISUZU

AC 112/53A

Ref. Original

894420247-0

Pavonada	Bronzed

CHEVROLET Corsa c/motor ISUZU

AC 112/55

14 x 7 x 4 mm

Ref. Original

Cod.Orig.
620 411-3880
MED 16539

Asiento inyector	Injector seat

TOYOTA - ISUZU - KOMATSU

AC 112/56

14 x 7,2 x 4,7 mm

Ref. Original

Cod.Orig.
16539

Asiento inyector	Injector seat

ISUZU MEO

AC 112/57

15 x 7.3 x 6.5 mm

Ref. Original

Isuzu
8-94125-3880

Asiento inyector	Injector seat

TOYOTA - ISUZU

AC 112/58

19 x 9.45 x 7.6 mm

Ref. Original

Cod.Orig.
15315-0030
1205870

Asiento inyector	Injector seat

ISUZU

AC 112/59

17 x 7.2 x 2 mm

Ref. Original

Nipon Denso
11176-56030

Asiento inyector bronce	Injector seat

TOYOTA

AH 112/66

Ref. Original

Arandela de Hierro biselada para asiento de inyector Common Rail Toyota Hilux 3.0 / 2.5	

VS

ARANDELAS PARA VALVULAS DE RETENCION

WASHERS FOR RETENTION VALVE

AV 114/31 | 13.3 x 17 x 0.5 mm | Ref. Original

De cobre para válvula de bomba inyectora	Cooper maiden for inyector pump valve

MITSUBISHI CANTER

ARANDELAS ESPECIALES DE COBRE Y ALUMINIO

SPECIAL WASHERS OF COPPER AND ALUMINUM

AL 115/5 | 12.5 x 22.2 x 1 mm | Ref. Original

De aluminio para retorno de inyector	Of aluminum for return of injector

TOYOTA

AL 115/6A | 12.2 x 18.9 x1 mm | Ref. Original

De aluminio para retorno de inyector	Of aluminum for return of injector

NISSAN

AC 115/97 | 8 x 13 x 1 mm | Ref. Original

Toyota
9094-30013

Arandela doble retorno Common Rail Toyota Hilux 1-2KDFTV	

VS

ABRAZADERAS PARA CAÑOS FLEXIBLES

	Pulgadas		Milimetros	
	Ø min	Ø max	Ø min	Ø max
AB 117/1	5/16	3/8	8	10
AB 117/1A	De 8 a 12 con cremallera			
AB 117/2	3/8	1/2	10	12
AB 117/2A	7/16	17/32	11	11.5
AB 117/3	1/2	9/16	12	14
AB 117/4	9/16	5/8	14	16.5
AB 117/4A	De 10 a 16 con cremallera			
AB 117/5	11/16	3/4	17	19.5

Fleje ancho 9 mm - Espesor 0.5 mm

COMPACTA

	Pulgadas		Milimetros	
	Ø min	Ø max	Ø min	Ø max
AB 117/6	5/16	5/8	8	16
AB 117/7	3/8	13/16	10	20
AB 117/7A	1/2	1	12	26
AB 117/8	3/4	1 1/4	20	32
AB 117/9	1 1/4	1 3/4	30	45
AB 117/10	1 9/16	2 1/8	40	55
AB 117/11	2	2 9/16	50	65
AB 117/12	2 3/8	3	60	75

	Pulgadas		Milimetros	
	Ø min	Ø max	Ø min	Ø max
AB 117/13	2 3/4	3 3/8	70	85
AB 117/14	3 1/8	3 3/4	80	95
AB 117/15	3 1/2	4 1/8	90	105
AB 117/16	3 5/16	4 1/2	100	115
AB 117/17	4 5/16	4 15/16	110	125
AB 117/18	5 1/8	5 11/16	130	145

Fleje ancho 8.5 mm - Espesor 0.8 mm

MINI SUPER

	Pulgadas		Milimetros	
	Ø min	Ø max	Ø min	Ø max
AB 117/19	1 3/8	1 3/4	35	45
AB 117/20	1 9/16	2 1/8	40	55
AB 117/21	1 3/4	2 3/8	45	60
AB 117/22	2 3/8	3	60	75
AB 117/23	2 3/4	3 3/8	70	85
AB 117/24	3 1/8	3 3/4	80	95
AB 117/25	3 1/2	4 1/4	90	105
AB 117/26	3 3/8	4 1/2	100	115

	Pulgadas		Milimetros	
	Ø min	Ø max	Ø min	Ø max
AB 117/27	4 5/16	4 15/16	110	125
AB 117/27A	4 3/4	5 3/8	120	135
AB 117/29	5 1/8	5 11/16	130	145

Fleje ancho 14.4 mm - Espesor 0.8 mm

SUPER CIERRE RAPIDO

	Pulgadas		Milimetros	
	Ø min	Ø max	Ø min	Ø max
AB 117/29	9/16	3/4	14	20
AB 117/30	5/8	7/8	16	22
AB 117/31	3/4	1 1/8	20	28
AB 117/32	1	1 3/8	25	35
AB 117/33	1 3/16	1 9/16	30	40
AB 117/34	1 3/8	1 3/4	35	45
AB 117/34A	1 1/2	2	38	50
AB 117/35	1 9/16	2 1/8	40	55
AB 117/36	1 3/4	2 3/8	45	60

	Pulgadas		Milimetros	
	Ø min	Ø max	Ø min	Ø max
AB 117/37	2	2 5/8	50	65
AB 117/38	2 3/8	3	60	75
AB 117/39	2 3/4	3 3/8	70	85
AB 117/40	3 1/8	3 3/4	80	95
AB 117/41	3 1/2	4 1/8	90	105
AB 117/42	3 15/16	4 1/5	100	115
AB 117/43	4 5/16	4 15/16	110	125
AB 117/44	5 1/8	5 11/16	130	145

Fleje ancho 14.4 mm - Espesor 0.8 mm

TIPO AMERICANA

ABRAZADERAS PARA CAÑOS FLEXIBLES

	Pulgadas		Milimetros	
	Ø min	Ø max	Ø min	Ø max
AB 117/90	1/4	5/8	6	16
AB 117/91	7/16	13/16	11	20
AB 117/92	1/2	15/16	13	24

Fleje ancho 8 mm - Espesor 0.5 mm

CMD DIESEL INJECTION REPUESTOS

ABRAZADERAS PLASTICAS

PLASTIC CLIPS

	Pulgadas	
	Ø min	Ø max
AB 117/45	9	11
AB 117/46	11	13
AB 117/47	13	15
AB 117/48	15	17
AB 117/49	17	19
AB 117/50	19	21
AB 117/51	21	23
AB 117/52	23	25
AB 117/53	25	27
AB 117/54	27	29
AB 117/55	29	31
AB 117/56	31	33
AB 117/57	33	35
AB 117/58	35	37
AB 117/59	37	41
AB 117/60	41	44
AB 117/61	44	47
AB 117/62	47	50
AB 117/63	50	54
AB 117/64	54	58
AB 117/65	58	62
AB 117/66	62	66

SOPORTAN ALTAS PRESIONES, REUTILIZABLES, CIERRE PERFECTO.
SOPORTAN ALTAS TEMPERATURAS, ANTICORROSIVAS, ATÓXICAS.
ECONOMÍA DE COSTO, FACILIDAD DE COLOCACIÓN.

PI 161/101

Para abrazaderas plásticas

VS

BA 130/23

Ref. Original

Bosch
0 440 003 177
0 440 003 185
0 440 003 190
9 440 030 001
0 440 003 178
0 440 003 180
FP/KE 22 AD 240/2
FP/KE 22 AD 247/2
FP/KE 22 AD 223/2
FP/KE 22 AD 218/2
FP/KE 22 AD 241/2
FP/KE 22 AD 198/2

Hino
EH700

Bombita alimentadora p/ bomba T/A sin filtro	Feed pump for pump T/A without filter

KHD / MTU/ HINO

BA 130/44

Ref. Original

Bosch
9 440 030 030
0 440 004 072
0 440 004 073
0 440 004 074

FP/KSG 22 AD 45/2

Bomba alimentadora con perno	Feed pump with bolt

DEUTZ / MAN / HINO W04 D/VS.

BA 130/45

Ref. Original

Bosch
0 440 004 071
0 440 004 996

FP/KEG 22 AD 281/2
FP/KSG 22 AD 23/2
FP/KS 22 AD 23/2

KHD / Deutz
335 3174

Bomba alimentadora con perno	Feed pump with bolt

KHD / YAN-MAR / VS.

BA 130/68

Ref. Original

Zexel
092100 1900

Bomba alimentadora	Feed pump

para bomba inyectora NIPPON DENSO

BA 130/73

Ref. Original

Zexel
105210 1800
105210 4250
105210 4251
105210 4280 **(FP/KE-A)**
105210 1980
105210 4931
105210 4261
105210 5510
105210 1140
Toyota
3B / 13B
EI 100 / 6D22
Isuzu
DA 120 / DH100
Mitsubishi
8DC/40 - 60 - 6D20/22
Komatsu
6 D 105

Bomba alimentadora de cuatro válvulas	Feed pump of four valvles

ISUZU / KOMATSU / TOYOTA / FUSO MITSUBISHI

BA 130/74

Ref. Original

Zexel
105217 4000
105217 4000
105217-1580 **(FP/KE-P)**
105217-1730
105217-1480
105217-1200

Bomba alimentadora	Feed pump

HINO EK 100 / NISSAN RD6 y RD8
MITSUBISHI 8DCD8 y 8DC9

BA 130/75

Ref. Original

Isuzu
8-9413-1013-0
Zexel
092100 0402
092100 0971
105210 4630

ND-FP / KE-22 AC
ND 40

Isuzu NPR
Modelo Viejo

Bombita alimentadora	Feed pump

TOYOTA DYNA 2J 0402 - TICO INDUSTRIAL (AUTOELEVADORES) - TOYOTA LAND CRUISER 2H 0971 - 2HT-0971 / MITSUBISHI / ISUZU

BA 130/76

Ref. Original

Zexel
105220 1720
105220 1871
105220 4560
105220 4591
105220 1860
105220 1800
105220 1880
105220 5001

NP/FP/KS 22 AC
47/1 NP11

Bombita alimentadora	Feed pump

HINO CANTER / NISSAN SD22 - SD23 MITSUBISHI 4D30- 4D31- 4D32 / KOMATSU 6D95L DAIHATSU ENGINE B/3B - 13B / DG

BA 130/77

Ref. Original

Zexel
105220-1570
105220-1590
105220-1591
105220-5251
105220-4742
105220-1070
105220-4561
105220-4781

NP-FP/KS 22 AC

Bomba alimentadora	Feed pump

ISUZU C190-C240-6BD1-D500-6BB1 PD 6BB1 LK-6BB1 LF / HITACHI / BEDFORD

BA 130/78

Ref. Original

Zexel
105220-7060
105220-7180

Bomba alimentadora con perno	Feed pump with bolt

VS

BA 130/79

Ref. Original

Zexel
105220 7010

Bomba alimentadora con perno	Feed pump with bolt

VS

BA 130/80

Ref. Original

Zexel
092100 0942
092100 1490
105210 1941
105210 1351
105210 4151

ND-FP/KE22A
CND 094

Bomba alimentadora	Feed pump

VS

BA 130/81

Zexel
105220 5690

Bombita alimentadora

VS

BA 130/82

Zexel
105207 1041

Bombita alimentadora

VS

BA 130/88

Zexel
105210 6370

Bomba alimentadora

ZEXEL Y NIPPON DENSO

CÑ 0233-2032

Kubota
ku0205-039005
16285-52032
16285-52030

Bomba de combustible

KUBOTA V1305/V1105/D905/D1005

CM 133/10

Lucas/Delphi
9001-088A

Entrada y salida recta de 8 x 8 mm

VS

CM 133/11

Lucas/Delphi
9001-088/10

Entrada y salida recta de 10 x 10

VS

CM 133/12

Entrada con unión de 14 mm y salida recta de 8mm

VS

CM 133/15

Entrada recta de 8 x 8 mm y salida en ángulo de 90º

VS

CF 138/1	5 x 9 mm
CF 138/2	8 x 12 mm
CF 138/3	9,5 x 14 mm
CF 138/7	6 x 10 mm
CF 138/8	13 x 18 mm
CF 138/9	16 x 24 mm

Caño sintético con malla de alambre galvanizado

VS

CC 138/20	3 x 6 mm
CC 138/22	4 x 7 mm
CC 138/23	4 x 8 mm
CC 138/24	6 x 10 mm
CC 138/25	6 x 11 mm
CC 138/26	6 x 12 mm
CC 138/27	7 x 12 mm
CC 138/28	7 x 14 mm
CC 138/29	8 x 12 mm
CC 138/30	8 x 14 mm
CC 138/31	9 x 16 mm

Caño cristal de PVC para retorno

SCANIA - MERCEDES BENZ

CH 138/35	3 x 6 mm
CH 138/36	4 x 7 mm
CH 138/37	4 x 8 mm
CH 138/38	6 x 10 mm
CH 138/39	6 x 12 mm
CH 138/40	7 x 11 mm
CH 138/41	7 x 12 mm
CH 138/42	7 x 14 mm
CH 138/43	8 x 14 mm
CH 138/44	9 x 6 mm

Caño PVC hidrocarburos para retorno

VS

CP 138/50	4 x 6 mm	Retorno de combustible
CP 138/51	6 x 8 mm	Lubricación de aceite
CP 138/52	7 x 10 mm	Combustible
CP 138/53	8 x 11 mm	Aire y Combustible
CP 138/54	9 x 12 mm	Aire
CP 138/54A	11 x 14 mm	Aire
CP 138/55	12 x 16 mm	
CP 138/55B	14 x 18 mm	
CP 138/56	Ø Int 1/4"	
CP 138/57	Ø Int 3/8"	
CP 138/58	Ø Int 1/2"	
CP 138/59	Ø Int 5/8"	

Caño de poliamida para lubricación

VS

CT 138/63	3 x 7 mm
CT 138/64	4 x 8 mm
CT 138/65	5 x 9,5 mm
CT 138/66	6 x 12 mm
CT 138/67	7 x 12 mm
CT 138/68	8 x 13 mm
CT 138/69	9 x 15 mm

Caño de tela y goma para retorno (ignifugas)

VS

DI 143/7

Bosch
EPME 17S6Z
Nipon Denso
090580-0022
090580-0011

Diafragma

TOYOTA JK

DI 143/12

Diafragma

NIPON DENSO DAIHATSU

DI 143/14

Zezel
155021-5621

Diafragma

TOYOTA

DI 143/14C

Nipon Denso
0905800041
Zexel
155020-8420
155020-8620

Diafragma

TOYOTA BV-3B / DAIHATSU
DIESEL KIKI

FILTROS DE COMBUSTIBLE ARMADO

FC 151/23A

Cód. Original
23300-64430

Filtro trampa de agua

TOYOTA

FC 151/23B

Cód. Original
23301-87309

Filtro trampa de agua

TOYOTA

FC 151/23C

Hyundai
31970-44500
31972-44000
Mitsubishi
MB220900
MB554592
MB552233
MB5549550

Filtro de combustible trampa de agua

MITSUBISHI L200
HYUNDAI H1/STAREX/GALLOPER 2.5TD

FC 151/60

Hyundai
31920-66200
31920-66200PL3

Filtro de combustible plástico, trampa de agua

HYUNDAI HD45/HD65 D4AF

JR 155/91A/AC

De bba. P, contiene 4 láminas 4 bujes y 4 arandelas planas acero reforzado

MOTOR NISSAN 175/205 - ISUZU 6BD1

JR 155/91B/AC

De bba. P, contiene 4 láminas 4 bujes y 4 arandelas planas acero reforzado

HINO (TODOS)

JR 155/106

Ø28mm

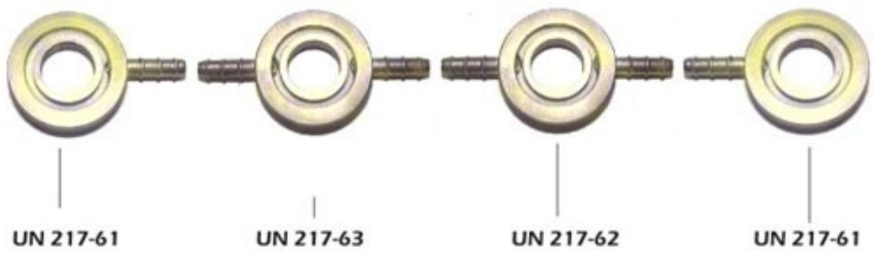

Kits de uniones rebase de inyectores Ø 28 mm para Besta 2,2 / Nissan / Toyota 2.0 y 2.4

TOYOTA - NISSAN

JR 155/107

Ø24mm

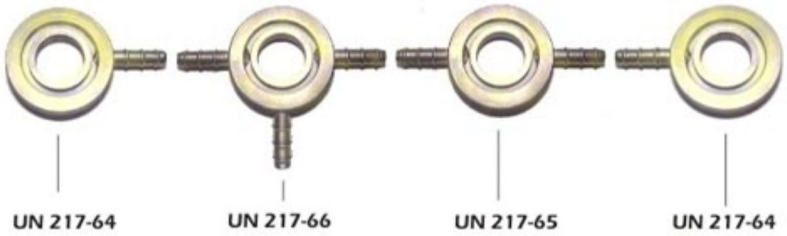

Kits de uniones rebase de inyectores Ø 24 mm para Besta 2.2 / Nissan / Toyota 2.0 y 2.4

TOYOTA - NISSAN

JR 155/108

Ø24mm

Kits de uniones rebase de inyectores

CHEVROLET CORSA MOTOR ISUZU 1.7

JR 155/108A

Ø24mm

Kits de uniones rebase de inyectores

CHEVROLET CORSA MOTOR ISUZU 1.7

JR 155/157

Ref. Original
Bosch
9 461 610 430
Nipon Denso
146600-2420

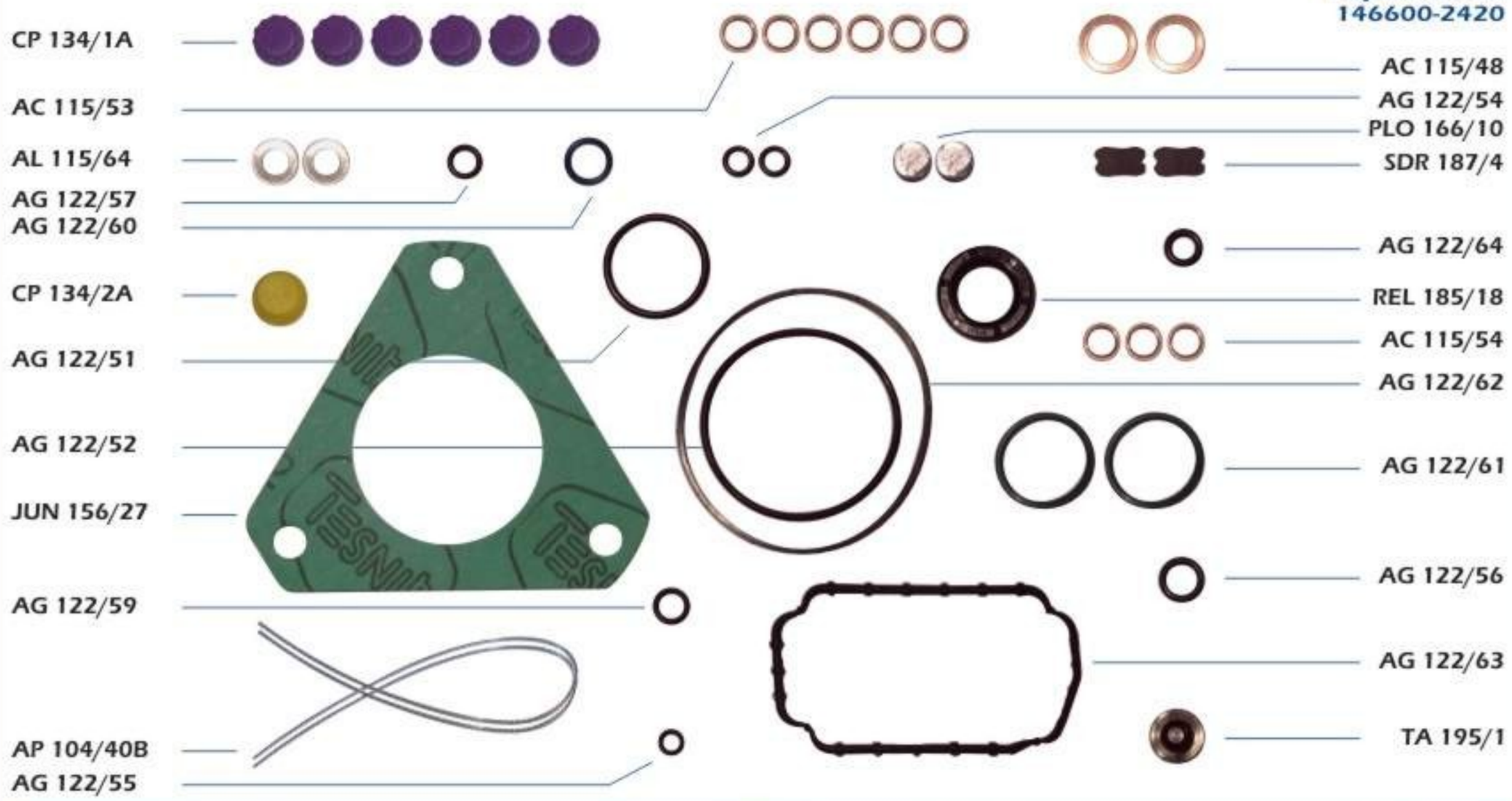

Juego de junta para bomba Bosch EP/VE con TPS	Gasket kit for EP/VE pump Bosch with TPS

DK - EP/VE.....F
MAZDA - NISSAN

JR 155/158

Ref. Original
Nipon Denso
146600-11205

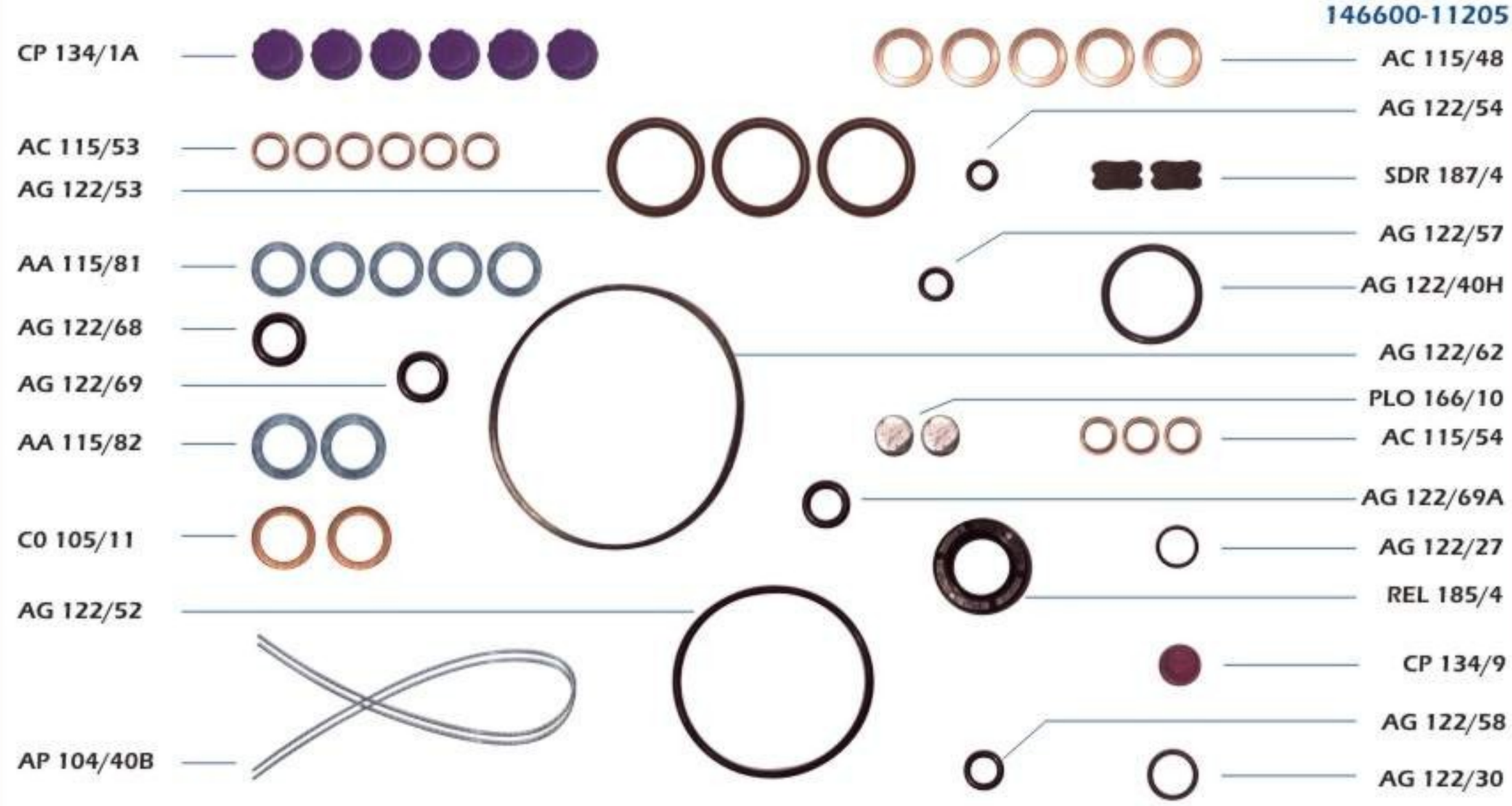

Juego de junta para bomba Nipon Denso EP/VE.....SF con reten de 20 x 31 x 7	Gasket kit for EP/VE.....SF pump Nipon Denso with detent of 20 x 31x 7

VS

JR 155/159

Ref. Original
Nipon Denso
0906-0112

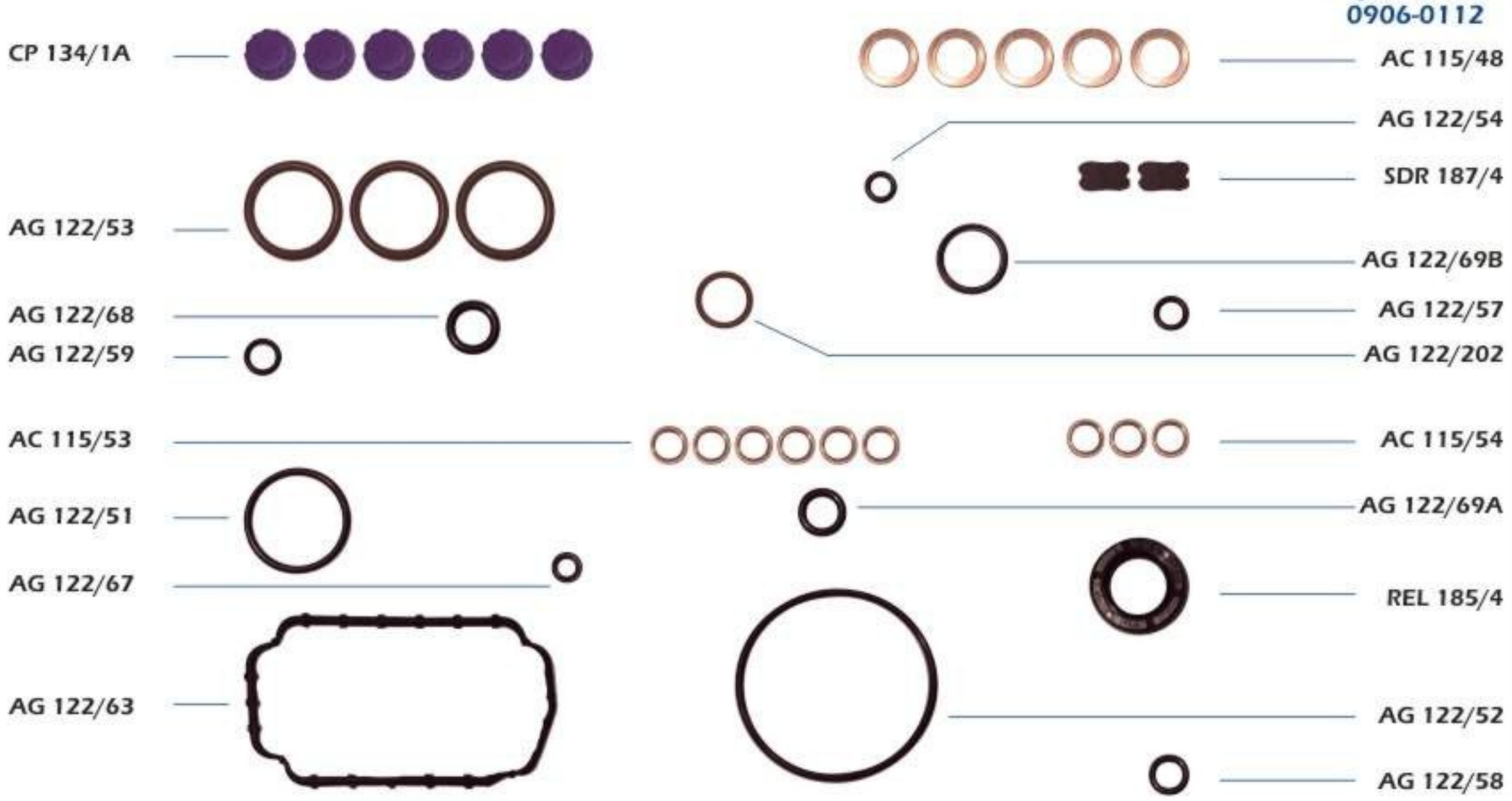

Juego de junta para bomba Nipon Denso EP/VE	Gasket kit for EP/VE pump Nipon Denso

VS

JR 155/160

Ref. Original
Nipon Denso
090610-0010

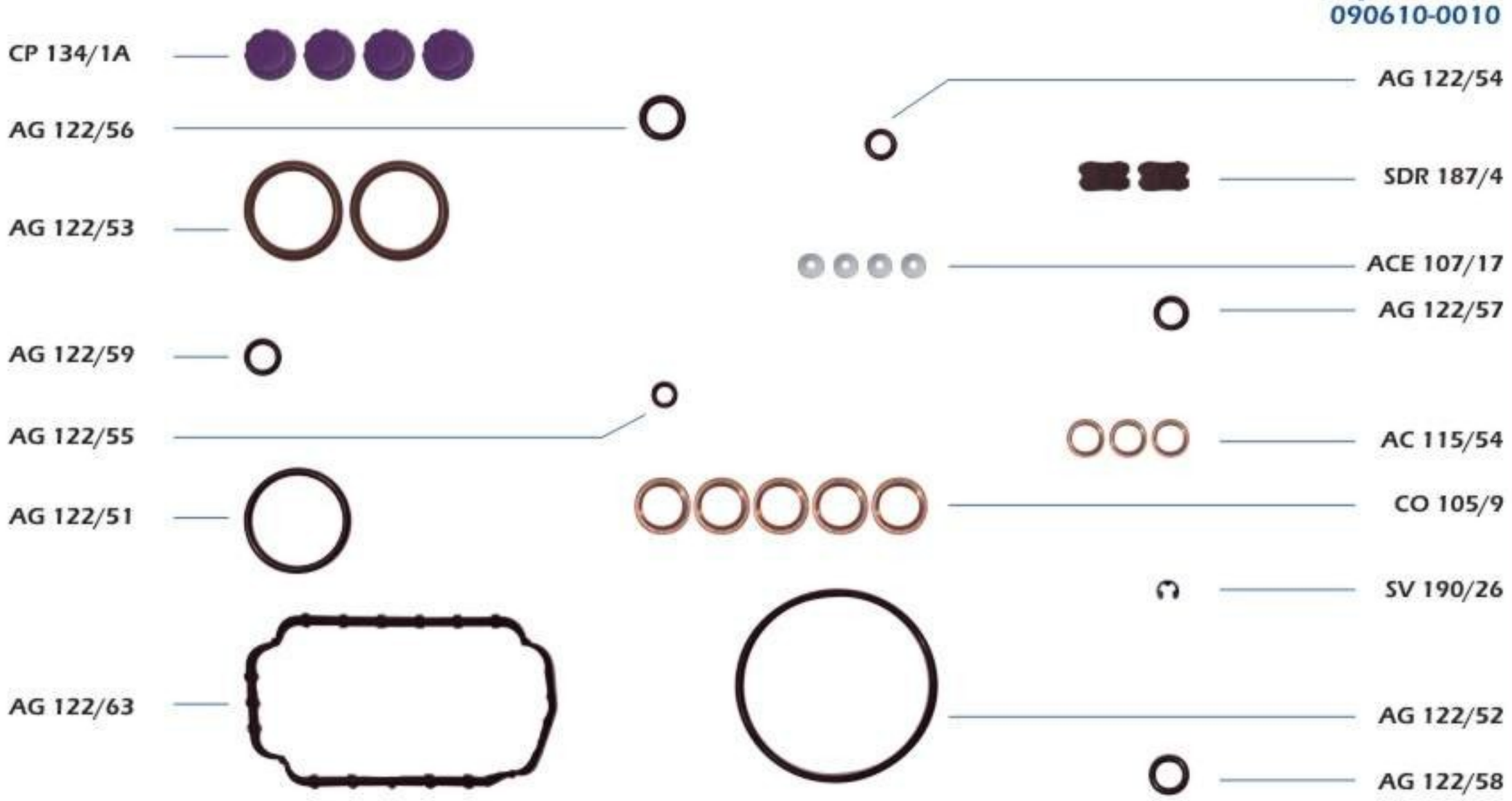

Juego de junta para bomba Nipon Denso EP/VE	Gasket kit for EP/VE pump Nipon Denso

JUEGOS DE JUNTAS PARA BOMBA BOSCH EP/VE

GASKET KIT FOR BOSCH EP/VE PUMP

JR 155/161

Ref. Original
Nipon Denso
146600-6320
Bosch
9461628160

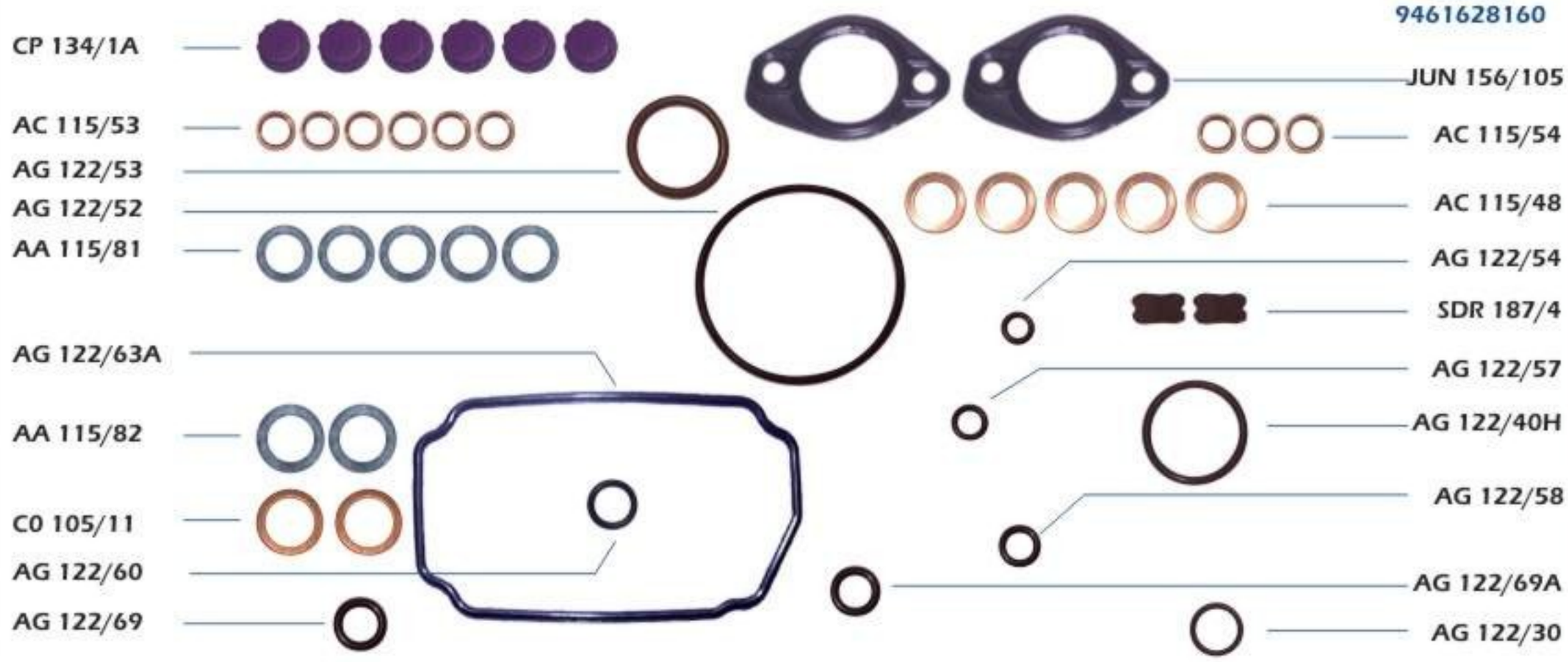

Juego de junta para bomba Zexel EP/VE	Gasket kit for EP/VE pump Zexel

VS

JR 155/155

Ref. Original
Bosch
1 467 010 520

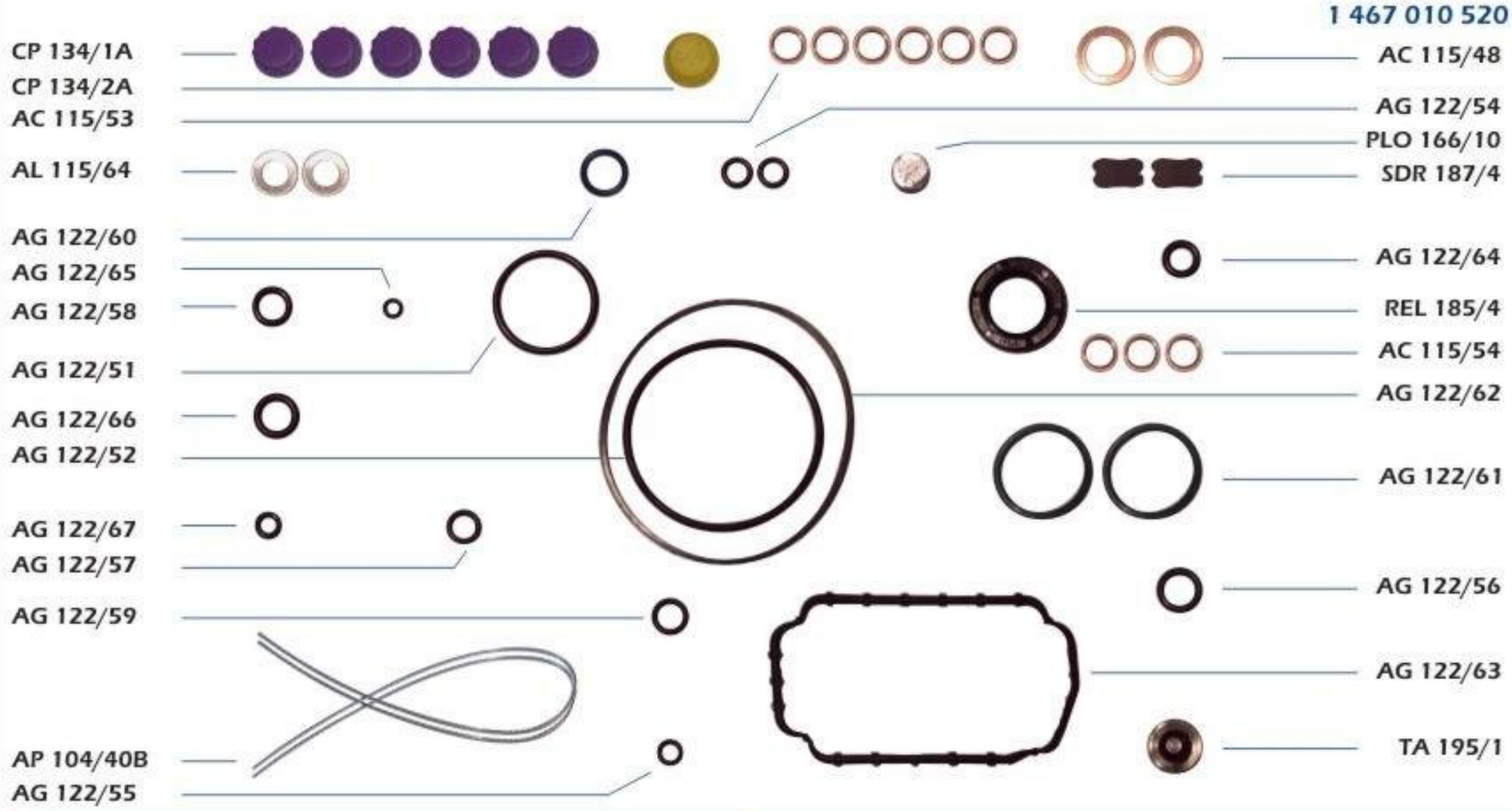

Juego de junta para bomba Bosch EP/VE	Gasket kit for EP/VE pump Bosch

VS

JR 155/156

Ref. Original
Bosch
9 461 080 509

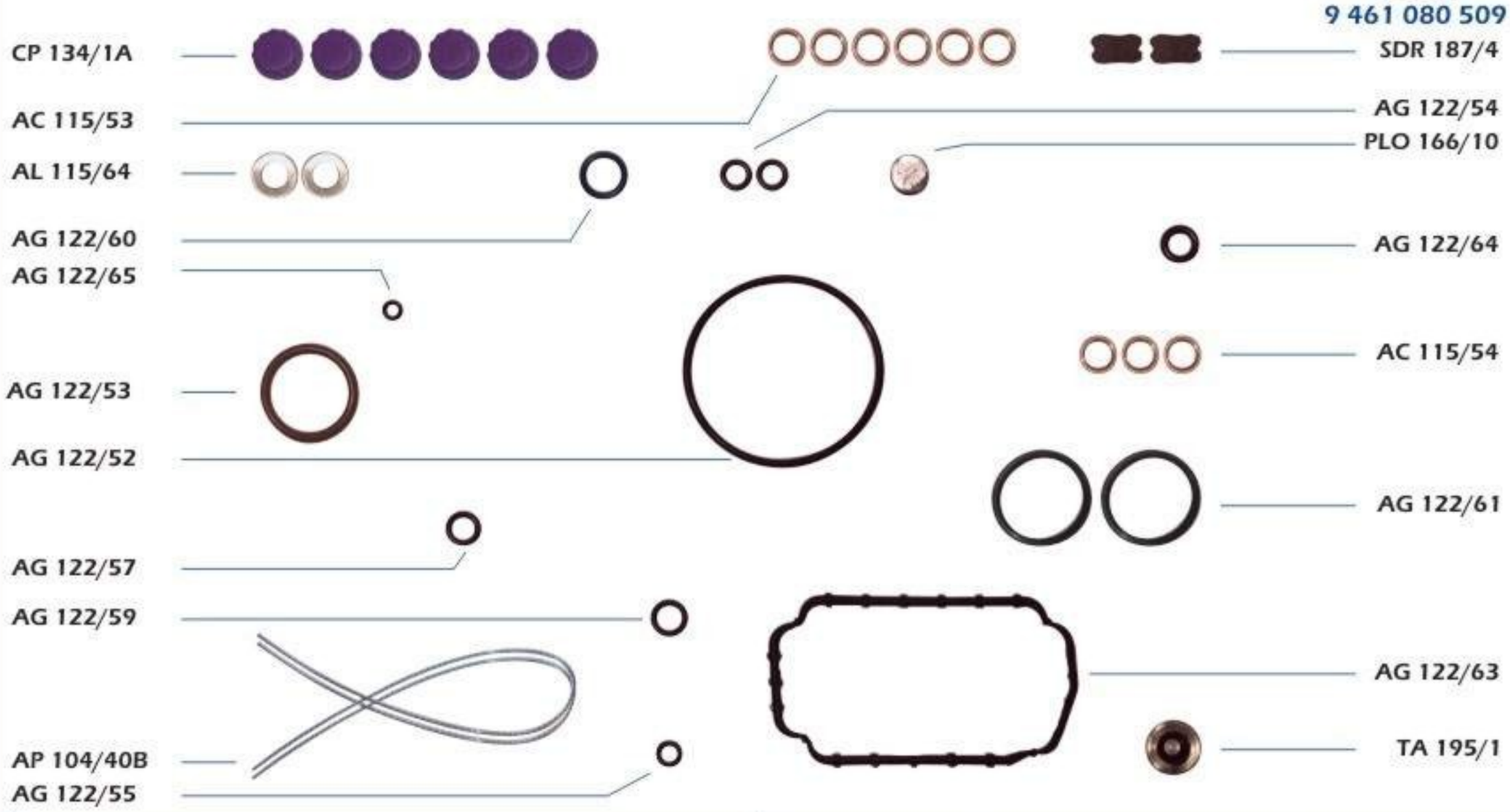

Juego de junta para bomba Bosch EP/VE	Gasket kit for EP/VE pump Bosch

VS

JR 155/157

Ref. Original
Bosch
9 461 610 430
Nipon Denso
146600-2420

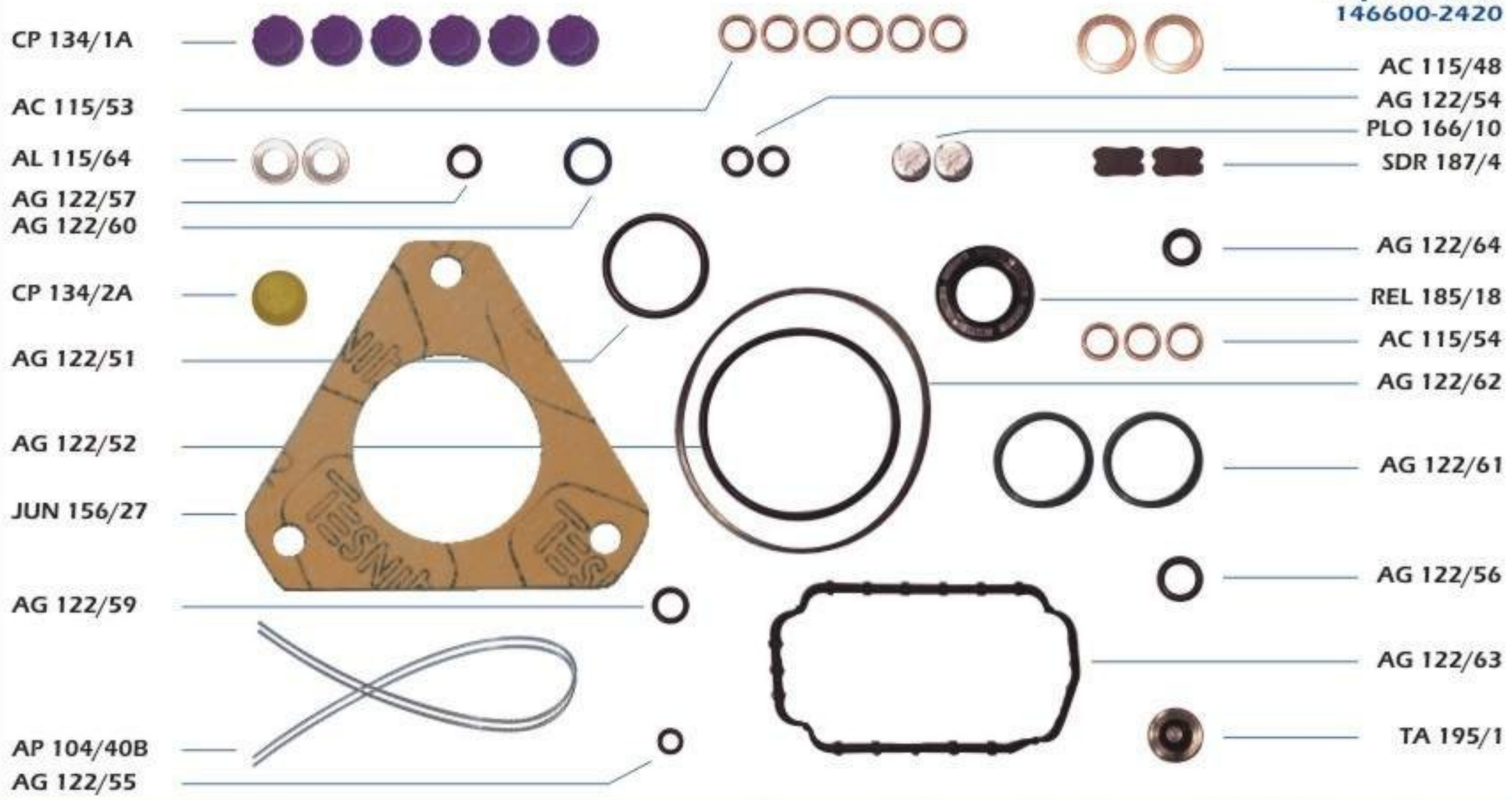

Juego de junta para bomba Bosch EP/VE con TPS	Gasket kit for EP/VE pump Bosch with TPS

DK - EP/VE.....F
MAZDA - NISSAN

JR 155/157A

Ref. Original
Bosch
9 461 610 430
Nipon Denso
146600-2420

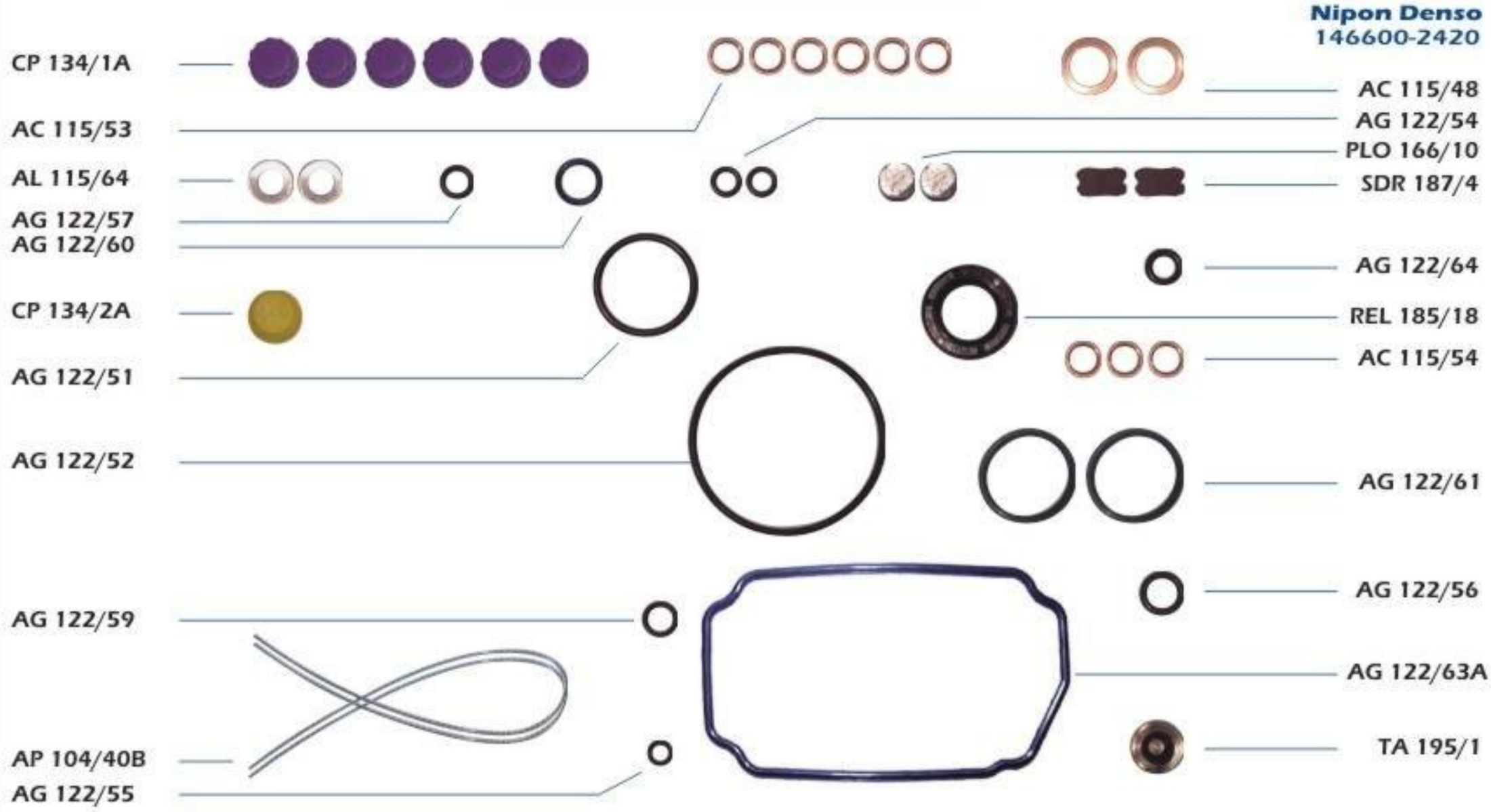

Juego de junta para bomba Bosch EP/VE con TPS	Gasket kit for EP/VE pump Bosch with TPS

DK - EP/VE.....F
MAZDA - NISSAN

JR 155/157B

Ref. Original
Bosch
9 461 610 430
Nipon Denso
146600-2420

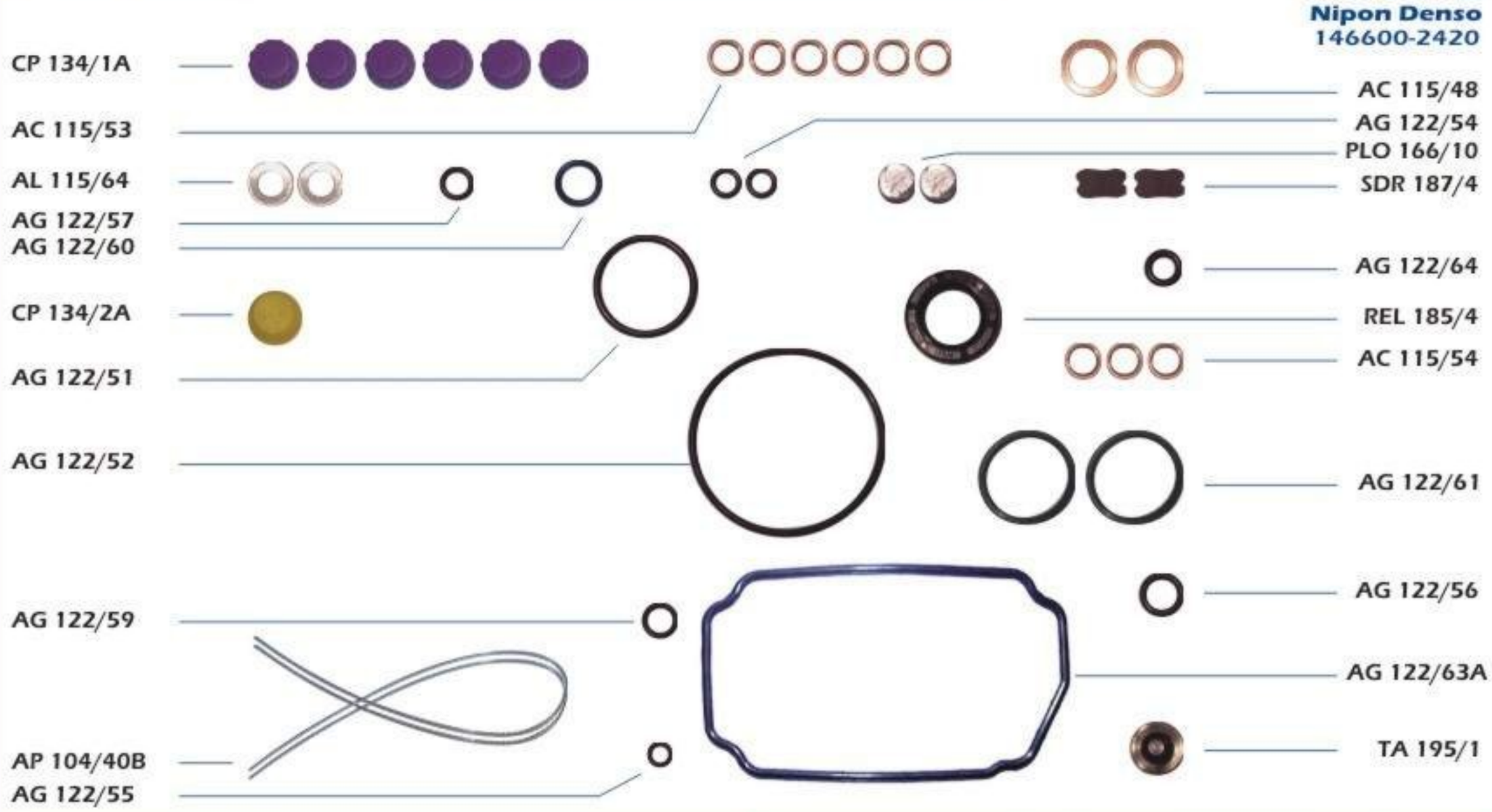

Juego de junta para bomba Bosch EP/VE con TPS	Gasket kit for EP/VE pump Bosch with TPS

DK - EP/VE.....F
MAZDA - NISSAN

JR 155/157C

Ref. Original
Bosch
9 461 610 430
Nipon Denso
146600-2420

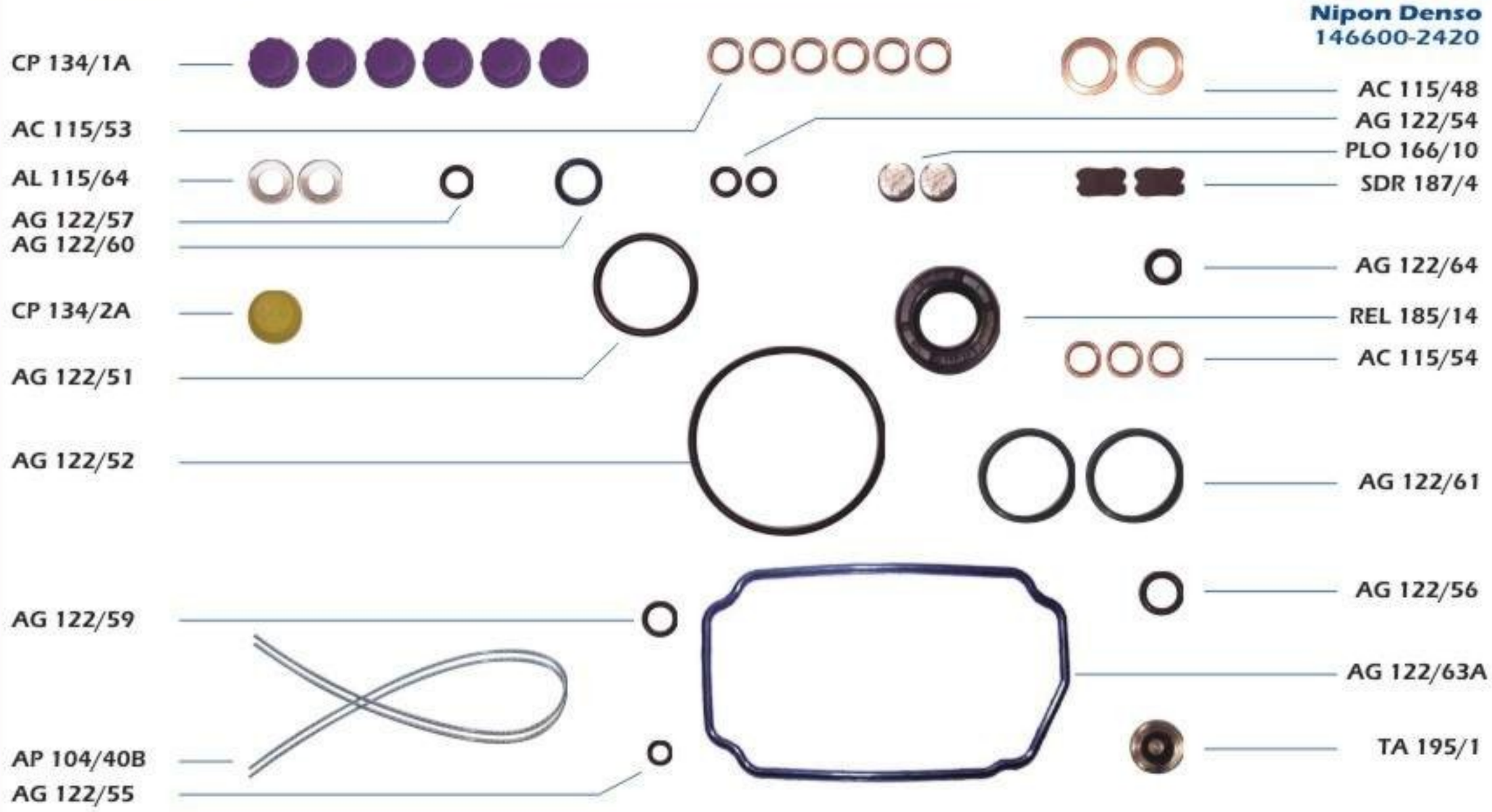

Juego de junta para bomba Bosch EP/VE con TPS	Gasket kit for EP/VE pump Bosch with TPS

DK - EP/VE.....F
MAZDA - NISSAN

JR 155/158

Ref. Original
Nipon Denso
146600-11205

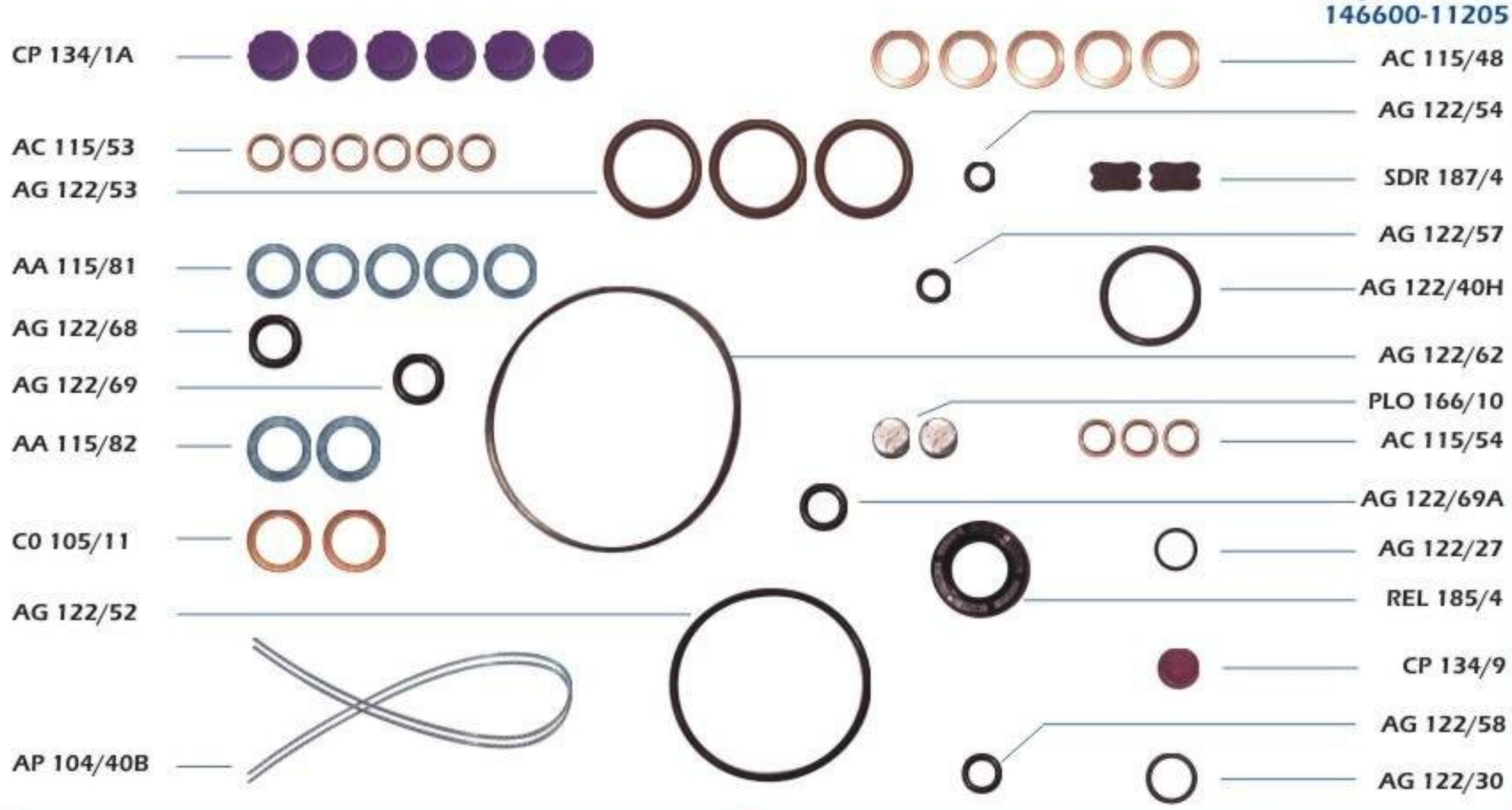

Juego de junta para bomba Nipon Denso EP/VE.....SF con reten de 20 x 31 x 7	Gasket kit for EP/VE.....SF pump Nipon Denso with detent of 20 x 31x 7

VS

JR 155/159

Ref. Original
Nipon Denso
0906-0112

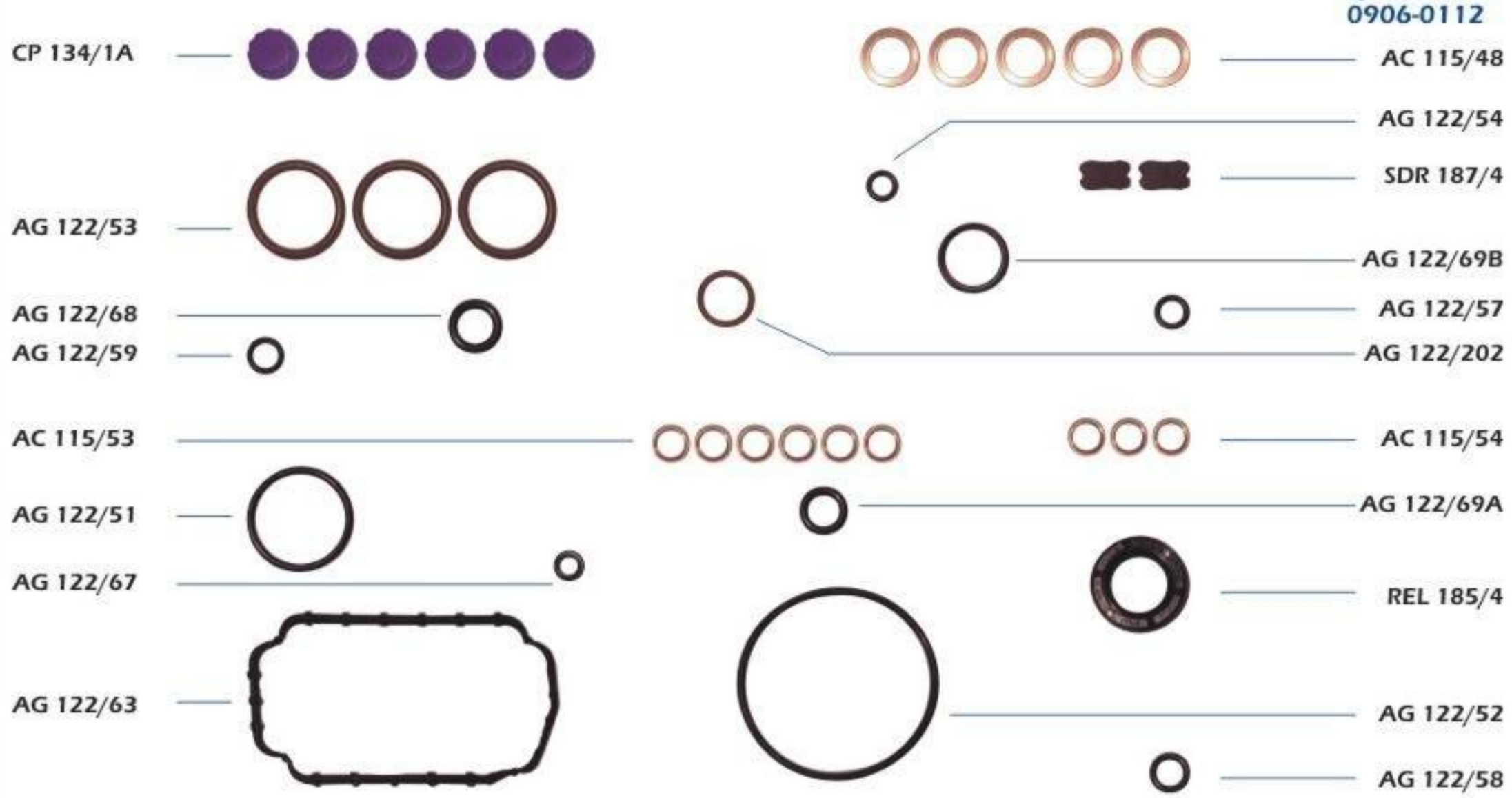

Juego de junta para bomba Nipon Denso EP/VE	Gasket kit for EP/VE pump Nipon Denso

VS

JR 155/160

Ref. Original
Nipon Denso
090610-0010

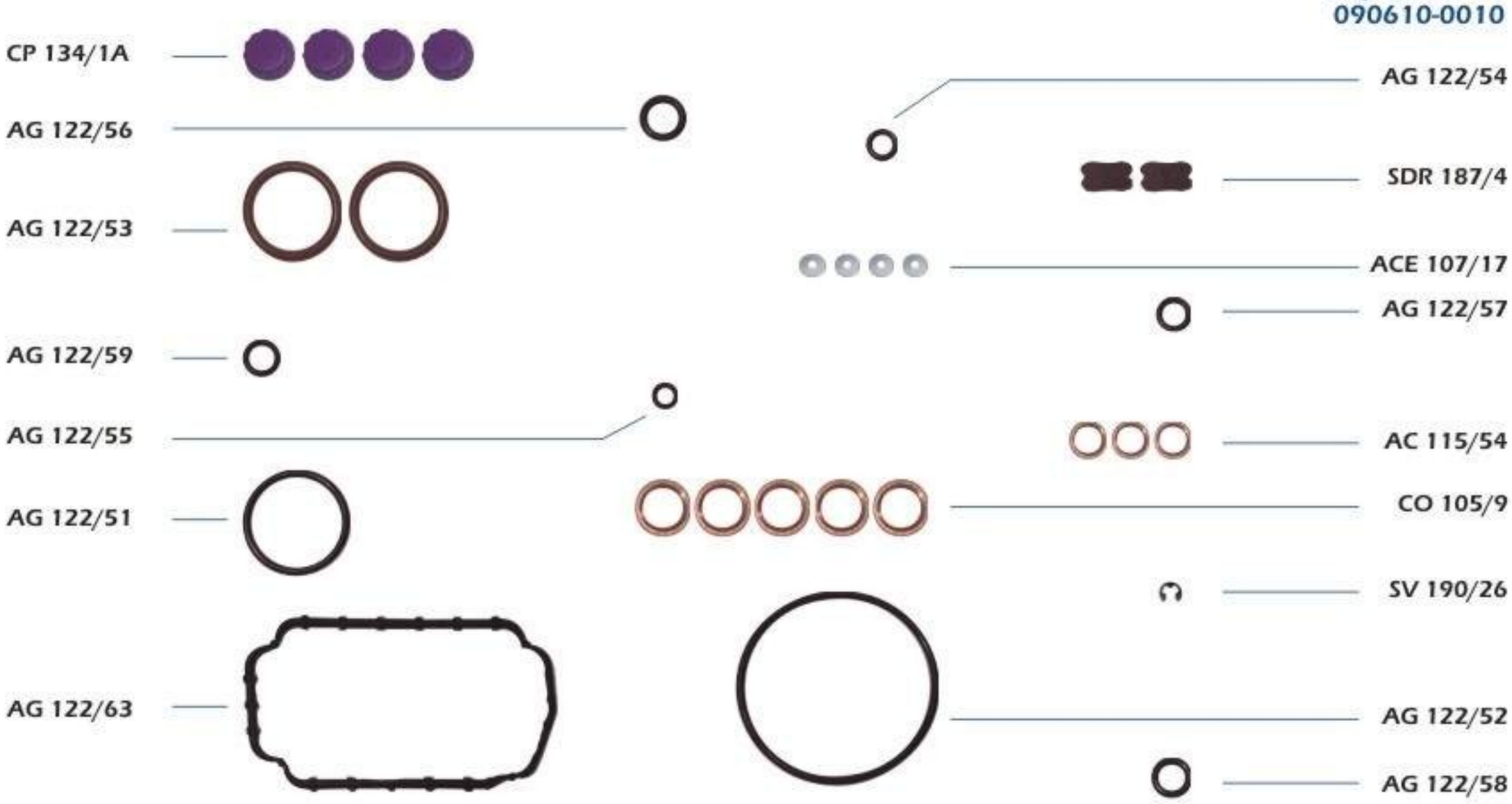

Juego de junta para bomba Nipon Denso EP/VE	Gasket kit for EP/VE pump Nipon Denso

VS

JR 155/161

Ref. Original
Nipon Denso
146600-6320
Bosch
9461628160

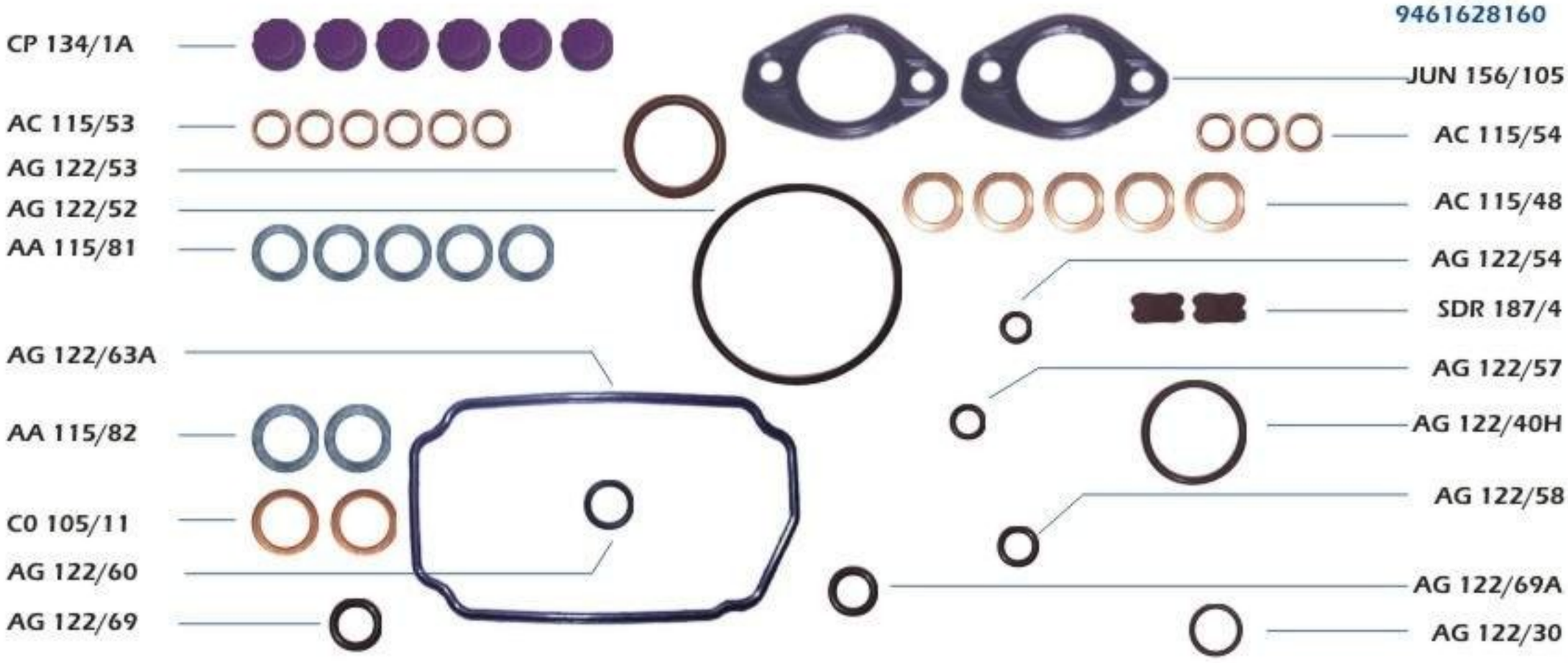

Juego de junta para bomba Zexel EP/VE	Gasket kit for EP/VE pump Zexel

VS

JUEGOS DE JUNTAS PARA BOMBAS INYECTORAS

GASKET KIT FOR INJECTORS PUMPS

JR 155/301H

Ref. Original

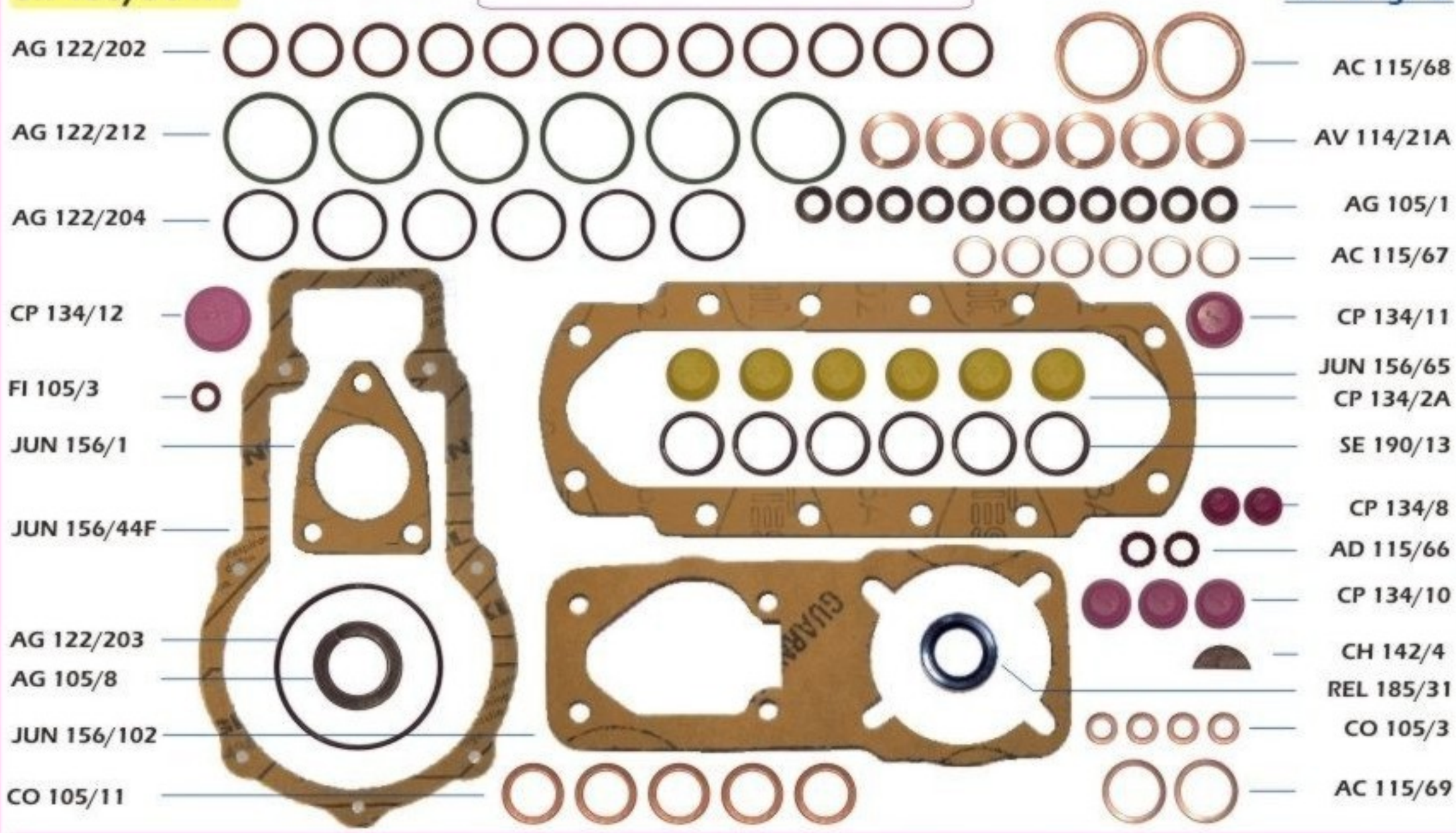

Juego de Junta para Bomba Tipo "P"	Gasket kit for PESG6P pump with Hino motor

HINO

JUNTAS PARA REGULADOR

GASKET FOR REGULADOR

JUN 156/44F

Ref. Original

Cod.Orig.
90133200

Junta para governador bomba inyectora	Gasket for governador injector pump

MOTOR HINO

JUN 156/44G

Junta para gobernador bomba inyectora

MOTOR ISUZU - NISSAN 175-180 (4 y 6 cil.)

JUN 156/105

Bosch
1461074328

Junta para placa de acople. Avance para bomba EP/VE

BOMBA ZEXEL EP/VE

LAMINAS DE ACOPLE PARA BOMBAS INYECTORAS

CONNECT PLATE FOR INJECTOR PUMP

LA 158/4

Ref. Original

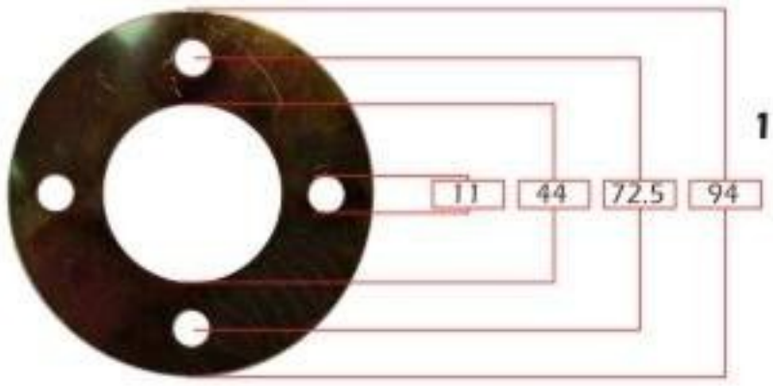

Bosch
1 410 136 005

Lámina de acople	Connect plate

SCANIA VABIS - CHEVROLET 350 - DEUTZ
MOTOR NISSAN 165/205 - ISUZU 6BD1 - HINO

LA 158/4/AC

Ref. Original

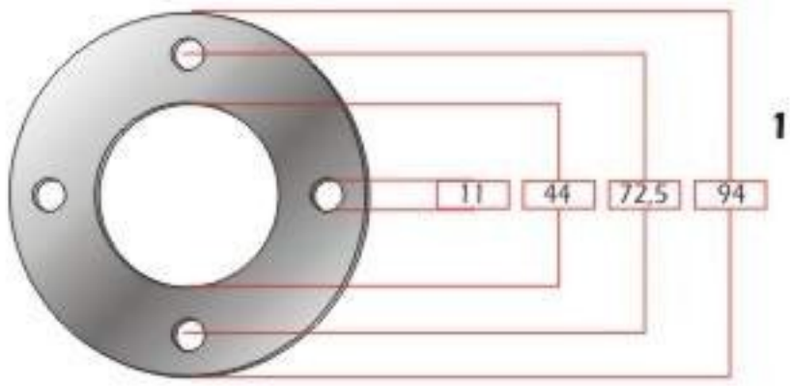

Bosch
1 410 136 005

Lámina de acople Acero reforzado	Connect plate Reinforced steel

SCANIA VABIS - CHEVROLET 350 - DEUTZ
MOTOR NISSAN 165/205 - ISUZU 6BD1 - HINO

MIA 159/101

Trazo 1/8" - Color Amarillo

Ref. Original

Contenido Neto 60 cm3

Para marcar, numerar y codificar todo tipo de metales, plásticos, maderas, gomas, cerámicas, etc. escribe inclusive sobre superficies aceitosas y rusticas, resiste temperatura e intemperie, provisto en envase de plástico, flexible y anatómico. Color Amarillo, Trazo 1/8"	To mark, number and encode all types of metals, plastics, wood, rubber, ceramics, etc.. writes even on oily surfaces and rustic, temperature and weather resistant, provided in package plastic, flexible and anatomically. Yellow, Stroke 1 / 8 "
Marcador Industrial - Pintura para Precinto	Industrial Marker - Paint Precinct

VS

PERNO P/REGULADOR Y PERNO ESTANCO P/BOMBA DE COMBUSTIBLE

BOLT FOR REGULATOR AND BOLT FOR FUEL PUMP

PE 162/26BI

Ref. Original

Bosch
9 461 616 128
Zexel
146210-5720

Pernos, bujes y rodillos de bomba tipo EP/VE	Bolts, bushings and rollers of type EP/VE pump (sets & kits)

VS

PE 162/26CI

Ref. Original

Bosch
1 467 010 535

Pernos y rodillos de bomba tipo EP/VE	Bolts and rollers of type EP/VE pump (sets & kits)

VS

PE 162/26BIG

Ref. Original

Bosch
9 461 616 128
Zexel
146210-5720

GRAFITADOS

Pernos, bujes y rodillos de bomba tipo EP/VE	Bolts, bushings and rollers of type EP/VE pump (sets & kits)

VS

PE 162/26CIG

Ref. Original

Bosch
1 467 010 535

GRAFITADOS

Pernos y rodillos de bomba tipo EP/VE	Bolts and rollers of type EP/VE pump (sets & kits)

VS

PE 162/26H

10 x 41,3

Ref. Original

Zexel
152030-0300
Bosch
9 441 610 203

Perno impulsor p/bomba alimentadora tipo Zexel	Impeller bolt for feed pump Zexel type

VS

PT 170/41

Portatobera

ISUZU 4-6 CILINDROS DN0SD193 - DN0SD177

PT 170/42

Portatobera

NISSAN 4-6 CILINDROS

PT 170/43

Portatobera

TOYOTA 4-6 CILINDROS DN4SD90

PT 170/49

Portatobera

ISUZU 154PN116

PT 170/50

Portatobera

ISUZU DN0SD193NP1

PT 170/59

Portatobera tipo P

ISUZU DLLA154PN116

PT 170/63

Portatobera

MITSUBISHI - NISSAN - TOYOTA

PT 170/75

Portatobera p/tobera DN0PDN112 - Torque 4KG

MITSUBISHI L200 / MONTERO DN0PDN112

PT 170/76

Portatobera P/Tobera DN0PDN121 - Torque 4KG

NISSAN - MAZDA

PT 170/77

Portatobera P/Tobera DN0PDN108 - Torque 4KG

CHEVROLET CORSA 1.7 DN0PDN108

PT 170/78

Portatobera P/Tobera DN0PDN127 - Torque 4KG

ISUZU 3.1 DN0PDN127

PT 170/86

Portatobera

TOYOTA HILUX - 1KD FTV 3.0/2KD FTV2 DENSO

PT 170/90

Portatobera

NISSAN PE6 (PASO FINO)

PT 170/91

Portatobera

NISSAN 175 - FD6 Y FD6 TURBO (PASO GRUESO)

PT 170/92

Portatobera

NISSAN 175 - FD6 Y FD6 TURBO (PASO FINO)

PT 170/99

Bosch
9431610363

Zexel
150650-7500

Portatobera

NISSAN

PT 170/105

Bosch
F00VC1401

Portatobera

CHEVROLET S10 - MOTOR 2.8 MWM P/INYECTOR
0 445 110 231 CON TOBERA 0 433 171 693 (DLLA148P1067)

REL 185/3V

20 x 31 x 4/7 mm

Ref. Original

Para bomba EP/VE "duo" Reforma DE VITON - Doble Labio para alta presión	For EP/VE pump - "Duo" Reform VITON - Double lip f/high pressure

CUMMINS - DEUTZ - IVECO Daily / EuroCargo MWM - MAXION - NISSAN - ISUZU

REL 185/4

20 x 31 x 7 mm

Ref. Original

Bosch
2 460 283 001

De bomba EP/VE con cono de 20 mm y guardapolvo	Of EP/VE pump with cone of 20 mm and cover

VS

REL 185/9

20 x 31 x 7.3 mm

Ref. Original

Bosch
1 410 283 311

Use
REL 185/4

De bomba EP/VE	Of EP/VE pump

FORD Fiesta

REL 185/14

17 x 28 x 7 mm

Ref. Original

Bosch
1 460 283 301
2 916 730 057

De bomba EP/VE con guardapolvo	Of EP/VE pump with cover

VS

REL 185/18

20 x 30 x 7 mm

Ref. Original

Bosch
1 410 281 012
2 916 730 059

De bomba EP/VE con guardapolvo	Of EP/VE pump with cover

VS

REL 185/31

29 x 41 x 7 mm

Ref. Original

Reten para bomba P 28 x 41 con motor Hino	Detent for P pump 28 x 41 with Hino motor

VS

SDR 187/7

Ref. Original

Zexel
091337-0150

Toyota
22723-68150

Para regulador	For regulator

MITSUBISHI - TOYOTA

SO 191/9

12 Volts

Nipon Denso
0960100500
0960300160
0960300070

Bomba EP/VE

TOYOTA HILUX - VS

SO 191/10

24 Volts

Nipon Denso
0960100500
Zexel
1468501320

Bomba EP/VE

VS

TV 194/17A M20 X 1.5

Tapa de filtro vertical con pulsador

TOYOTA HILUX

TV 194/17G UNF 3/4" X 16 TPI

Tapa de filtro vertical con pulsador

TOYOTA UNF 3/4" X 16TPI

TV 194/17N 3/4" X 16UNF E/S=8mm

Nissan
16400-44G10
JapanParts
DH010

Tapa de filtro con botón pulsador

NISSAN PATROL 2,8 - TERRANO/PATHFINDER 2,7 CABSTAR 2,5/3,0

TV 194/17Y 3/4" X 16UNF E/S=8mm

Toyota
23301-64010
23301-54560
23301-54460
23301-67010
23301-17060

Tapa de filtro con botón pulsador

TOYOTA HILUX

UNIÓN PARA REBASE DE INYECTORES

UN 217/61

Para rebase de inyectores 1 salida

CHEVROLET - NISSAN - TOYOTA

UN 217/62

Para rebase de inyectores 2 salidas

CHEVROLET - NISSAN - TOYOTA

UN 217/63

Para rebase de inyectores 3 salidas

CHEVROLET - NISSAN - TOYOTA

UN 217/64

Para rebase de inyectores 1 salida

CHEVROLET - NISSAN - TOYOTA

UN 217/65

Para rebase de inyectores 2 salidas

CHEVROLET - NISSAN - TOYOTA

UN 217/66

Para rebase de inyectores 3 salidas

CHEVROLET - NISSAN - TOYOTA

UN 217/66A Ø24mm

Unión de hierro disco de 3 salidas

CHEVROLET CORSA MOTOR ISUZU 1.7

UN 217/67 Ø24mm

Para rebase de inyectores 1 salida

CHEVROLET CORSA CON MOTOR ISUZU 1.7

UN 217/68 Ø24mm

Para rebase de inyectores 2 salidas

CHEVROLET CORSA CON MOTOR ISUZU 1.7

UN 217/69 Ø24mm

Para rebase de inyectores 2 salidas

CHEVROLET CORSA CON MOTOR ISUZU 1.7

UNIONES CONECTORAS PARA POLIAMIDAS

UC 218/PE06	Para Poliamida de 6 mm
UC 218/PE08	Para Poliamida de 8 mm
UC 218/PE10	Para Poliamida de 10 mm
UC 218/PE12	Para Poliamida de 12 mm
UC 218/PE14	Para Poliamida de 14 mm
UC 218/PE16	Para Poliamida de 16 mm
UC 218/PE1/4	Para Poliamida de 1/4"
UC 218/PE3/8	Para Poliamida de 3/8"
UC 218/PE1/2	Para Poliamida de 1/2"
UC 218/PE5/16	Para Poliamida de 5/16"

Union Conectora para Poliamida
(TEE - Tubo - Tubo) Modelo PE

VS

UC 218/PU06	Para Poliamida de 6 mm
UC 218/PU08	Para Poliamida de 8 mm
UC 218/PU10	Para Poliamida de 10 mm
UC 218/PU12	Para Poliamida de 12 mm
UC 218/PU14	Para Poliamida de 14 mm
UC 218/PU16	Para Poliamida de 16 mm
UC 218/PU1/4	Para Poliamida de 1/4"
UC 218/PU3/8	Para Poliamida de 3/8"
UC 218/PU1/2	Para Poliamida de 1/2"
UC 218/PU5/16	Para Poliamida de 5/16"

Union Conectora para Poliamida
(Tubo - Tubo) Modelo PU

VS

UNIONES CONECTORAS PARA POLIAMIDAS

UC 218/PV04	Para Poliamida de 4 mm
UC 218/PV06	Para Poliamida de 6 mm
UC 218/PV08	Para Poliamida de 8 mm
UC 218/PV10	Para Poliamida de 10 mm
UC 218/PV12	Para Poliamida de 12 mm
UC 218/PV1/4	Para Poliamida de 1/4"
UC 218/PV3/8	Para Poliamida de 3/8"
UC 218/PV1/2	Para Poliamida de ½"
UC 218/PV5/16	Para Poliamida de 5/16"

Union Conectora para Poliamida
(Tubo - 90°) Modelo Pv

VS

VÁLVULAS DE SOBREPRESIÓN Y ANTIRETORNO

VAL 221/2

Bosch
1457413010

Válvula

VS

VAL 221/3

Bosch
1417413012

Válvula

VS

VAL 221/6

Bosch
1417413000

Válvula

VS

VAL 221/17

Bosch
0430 132 007

Válvula

VS

VAL 221/18 8 mm

Válvula antiretorno de 2 salidas

VS

VAL 221/22 6 mm

Válvula antiretorno pico a pico

VS

VAL 221/32 14 x 1.5

Bosch
0430 132 007

Válvula para bomba inyector

CUMMINS

VAL 221/46

Bosch 1110010013
Isuzu 8973716180
Cummins 4938005
Ford 6C469H31AA

Válvula limitadora de presión para rampa Common rail

MITSUBISHI CANTER 3.0L

VÁLVULAS REGULADORAS DE PRESIÓN DE BOMBAS

cm1103-606

Bosch
0928400606

Válvula reguladora de presión/unidad de medición

TOYOTA YARIS/ETIOS 1ND-TV (1.4 D-4D)

cm1103-633

Bosch
0928400633
0928400682

Válvula reguladora de presión/unidad de medición

HYUNDAI H1 - KIA SORENTO 2.5 CRDI

cm1103-653

Bosch
0928400653
0928400574
Silverado
8973698501

Válvula reguladora de presión/unidad de medición

CHEVROLET SILVERADO NISSAN FRONTIER

cm1122-431

Inyectores
0445110062
04451102276
0445110240
0986435077

Bosch
0433175431

Tobera Common Rail - DSLA142P1474

PEUGEOT 206/306/307 - SUZUKI GRAND VITARA CITROËN PICASSO C4 2,0 HDI

cm1122-449

Inyectores
0445120059
0445120231

Bosch
0433175449

Tobera Common rail - DSLA128P1510

KOMATSU PC200-8/SAA6D107E-1 QSB6,7 TIER 3/TIER 4/STAGE 4,5 6,7LTS - HYUNDAI HL770-7A QSL8,9

cm1122-510

Inyectores
0445120231
0986435597

Bosch
0433175510
Lucas/Delphi
LDFN 0459

Tobera Common rail - DSLA128P5510

CUMMINS SAA6D107 E-1 - KOMATSU PC 200-8 QSB6,7

cm1122-693

Inyectores
0445110081

Bosch
0433171693

Tobera Common Rail DLLA148P1067

CHEVROLET BLAZER/S10 2.8E 4,07TCE NISSAN FRONTIER/XTERRA 2.8E 4.07TCE

cm1122-755

Inyector
0445110290
0445110126
0445110729

Bosch
0433171755

Tobera Common rail - DLLA150P1197

HYUNDAI TUCSON STA.FE 2.0 - KIA STORTAGE 2.0

cm1122-848

Inyectores
0445110186
0445110279
0445110730

Bosch
0433171848
F01G00100F
Lucas/Delphi
LDFN0345
Zexel
105017-7420

Tobera Common rail - DLLA156P1368

HYUNDAI STARDEX H-1 2.5 CRDI

cm1122-889

Inyectores
044510183
0445110316
0445110331

Bosch
0433171889
Fiat
55197875
55197124
71794966

Ford
9s51
9f593 BA
1538758

Chevrolet
93183910
93190435
Suzuki
15710 86J20 000

Tobera Common Rail - DLLA150P1437

ALFA ROMEO MITO 1.3 JTD - FIAT 500/DOBLO/FIORINO/PUNTO/IDEA QUBO 1.3 Multijet STRADA 1.3 JDCI - FORD KA 1.3 TDCI CHEVROLET AGILE/ASTRA/CORSA/MERIVA 1.3 CTDI - SUZUKI SPLASH SWIFT 1.3 DDIS

cm1122-914

Inyectores
0445110239
0445110311

Bosch
0433171914

Tobera Common Rail DLLA149P1471

CITROEN BERLINGO/C3/C4 1.6 HDI - PEUGEOT 207/307/PARTNER 1.6 HDI SUZUKI SX4 1.6 HDI - FORD FIESTA/FOCUS 1.6 HDI

cm1122-932

Inyectores
0445110725
0445110246
0445110257
0445110258

Bosch
0433171932
Hyundai
3380027400

Tobera Common Rail - DLLA150P1511

KIA MAGENTIS - HYUNDAI SONATA/TUCSON 2.0 CRDI

cm1122-933

Inyector
0445110253
0445110254
0445110726

Bosch
0433171933

Tobera Common Rail - DLLA150P1512

HYUNDAI GRANDEUR/SANTA FE 2.2 D

cm1122-983

Inyectores
0445110277
0445110278
0986435181

Bosch
0433171983

Tobera common rail - DLLA153P1609

HYUNDAI H100 / H-1/STAREX 2.5 CDRI

cm1125-509

Inyector
0445110485
0445110652

Bosch
F00VC01509

Válvula de tercera etapa Bosch

RENAULT CAPTUR/SANDERO II/LOGAN II/DUSTER CLIO IV 1.5 DCI
NISSAN KUBISTAR 1.5 DCI

cm1203-530A

Para bomba Delphi
A6510740084/28269520

Lucas/Delphi
9307-530A
9109-930A
7135-818
9109-946
28233374
Hyundai
33115-4A400
33115-4A000

Valvula reguladora de caudal DMB

KIA K2500 K2900 - HYUNDAI H1 H100

cm1203-903A

Lucas/Delphi
9109-903A

Valvula reguladora de presion Delphi

KIA CARNIVAL I 2.2 L

cm1403-010

Denso
294200-2750
294200-4750

Válvula reguladora para bomba alta presión 8-98145484-1

ISUZU 6HK1/4HK1/4JK1 4JJ1 - MITSUBISHI L200/TRITON 2.5 DT

cm1420-A041

Mitsubishi
1465A041
Denso
095000-5600
DCRI105600
095000-5601
095000-5602
095000-5603

Inyector Common Rail

MITSUBISHI L200 TRITON/MONTERO/CHALLENGER 4D56 EURO 4 2.5

cm1420-A054

Denso
095000-5760
095000-5761
Mitsubishi
1465A054

Inyector Common Rail

MITSUBISHI L200 / TRITON / MONTERO 3.2

cm1420-A307

Denso
095000-8110
Mitsubishi
1465A307

Inyector Common Rail con código QR

MITSUBISHI L200 / TRITON / MONTERO 3.2 4M40 / 4M41T

cm1420-A439

Denso
295050-1760
295050-1761
Mitsubishi
1465A439
1465A429

Inyector Common Rail

MITSUBISHI L200 / TRITON - FIAT FULLBACK 2,4 D

cm1420-0E010

Denso
295700-0550
296700-0160
296700-0150
296700-0520
Toyota
23670-0E010
23670-09420
23670-19015
23670-11010

Inyector Common Rail

TOYOTA FORTUNER/HILUX/LAND CRUISER 1GD 2,8

cm1420-0E020

Toyota
23670-0E020
23670-09430
23670-11020
23670-19025
Denso
295700-0560
295700-0090
295700-0120
295700-0530
295700-0560

Inyector Common Rail con código QR

TOYOTA HILUX / FORTUNER 2.4

cm1420-0E060

Denso
295700-1130
23670-08020
295700-11305G
295700-11306E
Toyota
23670-0E060
23670-09470

Inyector Common Rail

TOYOTA HILUX 1GD 2.8

cm1420-0E070

Denso
23670-09460
295700-1140
Toyota
23670-0E070

Inyector Common Rail

TOYOTA HILUX 2GD 2.4

cm1420-E0020

Denso
23670-E0020
23670-E0021
095000-6614
095000-6610
095000-6611
095000-6612
095000-6613
095000-0581
095000-0582

Inyector Common Rail

HINO 500 MOTOR J08E/J05E

cm1420-EB70A

Denso
095000-6250
095000-6251
095000-6252
095000-6253
Nissan
16600-EB70A
16600-EB70B
16600-EB70C

Inyector Common Rail con código QR

NISSAN FRONTIER/NAVARRA/PATHFINDER 2.5 YD25

cm1420-5X30A

Denso
295050-1050
295050-1051
295050-1052
295050-1053
295050-1054
295050-1055
295050-1056
295050-1057
295050-1058
295050-1059

Nissan
16600-5X30A
16600-4KV0A
16600-5X300

Inyector Common Rail con código QR

NISSAN NAVARA/PATHFINDER/NP300 2.5

cm1420-010

Toyota
23670-0L010
23670-0P360
23670-0L070
23670-30300
23670-39255
23670-39275
Denso
095000-7761
095000-5520
095000-5930

Inyector Common Rail con código QR

TOYOTA HILUX/HIACE/VIGO 2.5

cm1420-050

Toyota
23670-0L050
23670-39216
23670-39186
23670-09330
Denso
095000-8290

Inyector Common Rail con código QR

TOYOTA HILUX 3.0

cm1420-090

Toyota
23670-0L090
23670-09350
Denso
295050-0520
295050-0180

Inyector Common Rail con código QR

TOYOTA HILUX 3.0 EURO 4

cm1420-110

Toyota
23670-0L110
23670-09380
23670-30420
Denso
295050-0810
295050-0800
295050-0620
095050-0540

Inyector Common Rail con código QR

TOYOTA HILUX/HIACE/DYNA 2.5

cm1420-00613

Isuzu
8981600613
Denso
095000-8930
095000-8933
095000-6366
095000-6363
8976097880
8981600610

Inyector Common Rail

ISUZU NKR/NPR/NQR 4HK1 5.2

cm1420-82473

Denso
295050-0930
295050-0933
Isuzu
8981782472
8981782473

Inyector Common Rail

ISUZU NHR REWARD 4JH1 3.0

dn23670-0L050

Denso
236700L050

Inyector completo

TOYOTA HILUX 3.0

cm1422-006

Denso
G3S6

Tobera Common Rail - Para inyectores 23670-0L090/23670-30400

TOYOTA HILUX 3.0 - 3ERA GENERACIÓN

cm1422-007

Denso
G3S7

Tobera Common Rail - Para inyectores 23670/0L100

TOYOTA HILUX 2.5 3ERA GENERACIÓN

cm1422-008

Inyectores
23670-0E020
295700-0560
23670-09430

Denso
G4S8
DLLA156G4S008

Tobera Common Rail

TOYOTA HILUX/FORTUNER 2.4

cm1422-009

Inyector
23670-0E010

Denso
G4S009

Tobera Common Rail

TOYOTA HILUX 2017 2.8

cm1422-024

Denso
093400-1024

Tobera Common Rail DSLA145P1024 -
Para inyectores 095000-7761/23670-30300/23670-0L070

TOYOTA HILUX 2.5

cm1422-033

Inyectores
23670-0L110
23670-30420

Denso
G3S33

Tobera Common Rail

TOYOTA HILUX 2.5

cm1422-048

Inyectores
295050-0930
8981782473
295050-0931
8981782472

Denso
G3S48
093400-0480

Tobera Common Rail

ISUZU NHR REWARD 4JH1 3.0

cm1422-051

Denso
G3S51
293400-0510

Tobera common rail

NISSAN FRONTIER 2.5

cm1422-062

Denso
093400-1062

Tobera common rail - DLLA155P1062

TOYOTA HILUX 3.0

cm1422-077

Inyectores
295050-1760
1465A439

Denso
G3S77
293400-0770
DLLA148G3S77

Tobera Common Rail

MITSUBISHI L200/TRITON - FIAT FULLBACK 2,4 D

cm1422-096

Inyectores
095000-5471
095000-5361
095000-8901

Denso
093400-1096

Tobera Common Rail - DLLA158P1096

CHEVROLET ISUZU ELF 400/450 5.2 - 4HK1/6HK1

cm1422-320

Denso
093400-9320

Tobera common rail - DLLA148P932

NISSAN NP300

cm1422-470

Inyector
095000-6250

Denso
093400-9470

Tobera Common Rail DLLA152P947

CHEVROLET S10 - NISSAN

cm1422-480

Inyector
095000-6353

Denso
093400-8480

Tobera Common Rail DLLA155P848 - Para inyector 095000-6353

NISSAN

cm1422-630

Inyectores
095000-5921
23670-0L020

Denso
093400-8630

Tobera Common Rail DLLA155P836

TOYOTA HILUX 3.0

cm1422-640

Inyectores
095000-5931
23670-0L010

Denso
G3S33

Tobera Common Rail

TOYOTA HILUX 2.5 3ERA GENERACIÓN

cm1422-700

Inyector
095000-5600

Denso
093400-8700

Tobera Common Rail DLLA145P870

MITSUBISHI L200 4D56

cm1422-720

Inyector
095000-5650

Denso
093400-8720

Tobera Common Rail DLLA148P872

NISSAN FRONTIER

cm1422-750

Denso
093400-8750

Tobera common rail DLLA148P875

MITSUBISHI L200 / PAJERO - 3,2 - 4M41

cm1422-800

Denso
093400-9800

Tobera common rail DLLA152P980

ISUZU RODEO / D-MAX - 4JJ1 3.0L

VÁLVULAS PARA INYECTOR

cm1425-001

Válvula plaqueta para inyector

TOYOTA - DENSO

cm1425-004

Inyectores
23670-0E020
23670-0E010

Denso
G4
295040-9440

Válvula plaqueta de inyector

TOYOTA HILUX/FORTUNER 2.4 HILUX 2.8

cm1425-005

Inyectores
095000-8290 095000-5160
095000-5050 095000-5190
095000-5150 095000-5230

Denso
ND5051-5

Válvula plaqueta de inyector Common Rail

TOYOTA HILUX 3.0 - DESPIECE

cm1425-005A

Válvula plaqueta para inyector

TOYOTA HILUX 2.5 - DENSO

cm1425-006

Inyectores
23670-0L090/23670-30400
095000-1440/295050-0520
295040-6280

Denso
#507
KS11

Válvula plaqueta de inyector

TOYOTA HILUX 3.0

cm1425-009

Inyectores
095000-5086 095000-5810
095000-5550 095000-7731
095000-5801 095000-7761

Denso
ND5051-9

Válvula plaqueta de inyector Common Rail

TOYOTA HILUX 2.5 - DESPIECE

cm1425-009A

Válvula plaqueta para inyector

TOYOTA HILUX 3.0 - DENSO

cm1425-012

Válvula plaqueta para inyector

NIPON DENSO

cm1425-019

Inyectores
095000-8900
095000-8901

Denso
#19

Válvula plaqueta de inyector

CHEVROLET ISUZU ELF 400 /ELF 450 5.2 - 4HK1/6HK1

cm1425-033

Inyectores
23670-0L110
23670-30420

Denso
#SF03

Válvula plaqueta de inyector

TOYOTA HILUX 2.5

cm1425-077

Inyectores
295050-1760
1465A439

Denso
#10
295040-6280
295040-6290

Válvula plaqueta de inyector

MITSUBISHI L200/TRITON FIAT FULLBACK 2,4 D

cm1425-088

Plaqueta inyector

TOYOTA COROLLA

cm1425-509

Inyectores
295050-0930/8981782473
295050-0931/8981782472

Denso
#509

Válvula plaqueta de inyector

ISUZU NHR REWARD 4JH1 3.0

VÁLVULAS LIMITADORAS DE PRESIÓN

cm1141-010

Bosch
0281002718

Válvula reguladora de presión

HYUNDAI XTREE/TRAJET 2.0 CRDI
KIA TRAJET 2.0 CRDI

cm1141-011

Bosch
0281002445

Válvula reguladora de presión

HYUNDAI SANTA FE/TUCSON/XTREK
TRAJET XG VGT - KIA CARENS II 2.0

cm1403-007A

Denso
294200-0300
294200-0160
294200-0370

Válvula regula de presión de combustible corta

TOYOTA 2.5/3.0

cm1444-0281

Denso
095420-0281
095420-0260

Válvula limitadora de presión de combustible para riel

NISSAN NP300 - MITSUBISHI L200 - HYUNDAI HD78
ISUZU D-MAX - JOHN DEERE

CMD DIESEL INJECTION

Tuberías para linea JAPONESES

SYSTEM CERTIFICATION
ISO 9001:2008

ISUZU

TOYOTA

TUBERIAS FLEXIBLES Y RIGIDAS PARA LUBRICACION, COMBUSTIBLE, INYECCION, FRENO, ALTA, MEDIA Y BAJA PRESION, COMANDOS Y DIRECCIONES HIDRAULICAS

Conjuntos de Tuberías de Inyección

Cód. CMD **DH 1**

Ref. Original

Cod. Orig. Daihatsu
Nro. 1) 23701-56080
Nro. 2) 23702-56080
Nro. 3) 23703-56080
Nro. 4) 23704-56080

Aplicación: **DAIHATSU DELTA**

Conjuntos de Tuberías de Inyección

Cód. CMD **IZ 01**

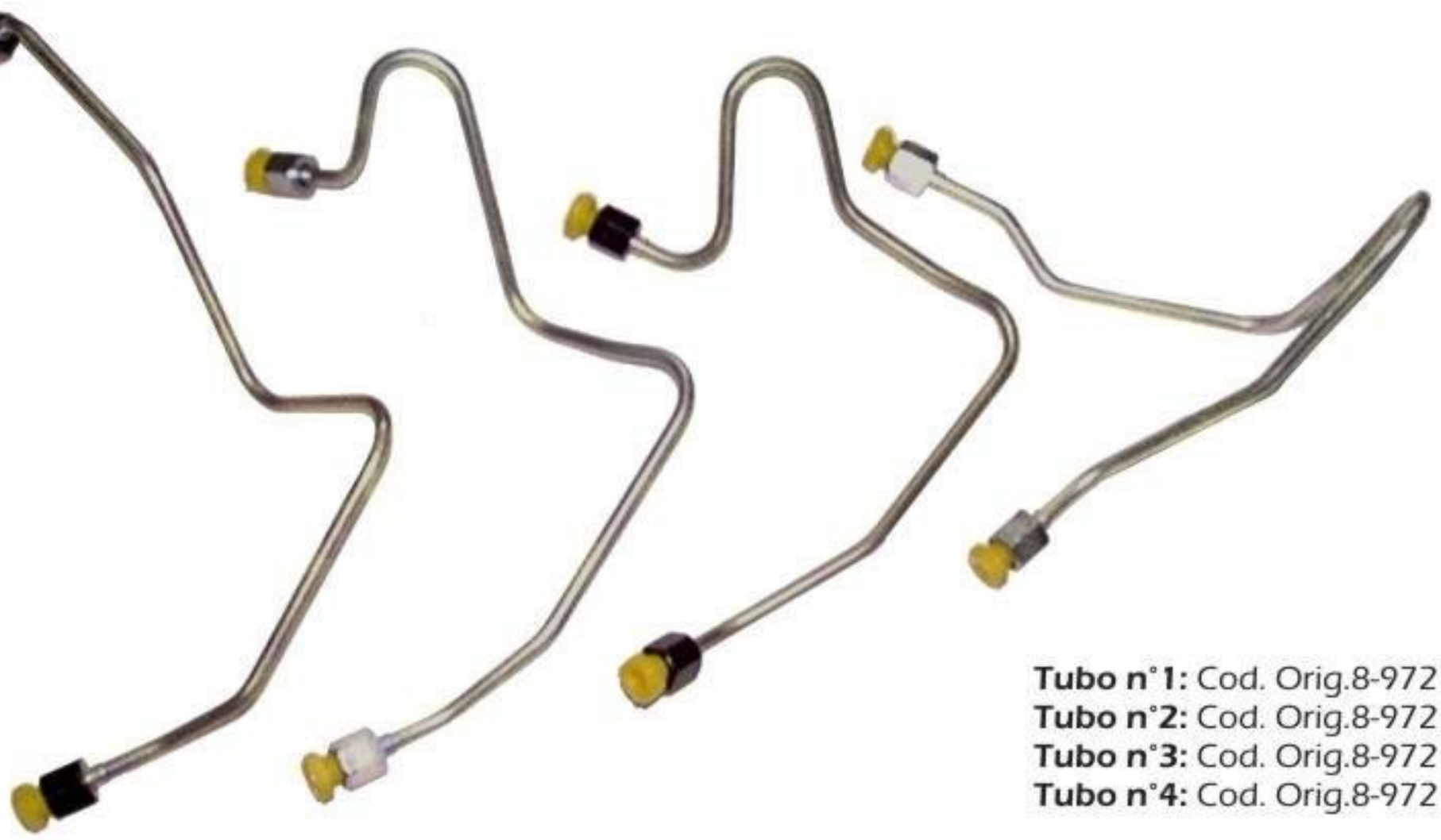

Tubo n°1: Cod. Orig.8-972 23 923 -1
Tubo n°2: Cod. Orig.8-972 23 924 -1
Tubo n°3: Cod. Orig.8-972 23 925 -1
Tubo n°4: Cod. Orig.8-972 23 926 -1

Conjunto tubos inyectores para motor	

Aplicación: ISUZU 2.7 4JB1 (NKR)

Cód. CMD **IZ 02**

Tubo n°1: Cod. Orig.8-972 09 493 -1
Tubo n°2: Cod. Orig.8-972 09 494 -1
Tubo n°3: Cod. Orig.8-972 09 495 -1
Tubo n°4: Cod. Orig.8-972 09 496 -1

Conjunto tubos inyectores para motor	

Aplicación: ISUZU 3.9 4BD1T (NPR)

Tuberías de inyección

T 1

Ref. Original

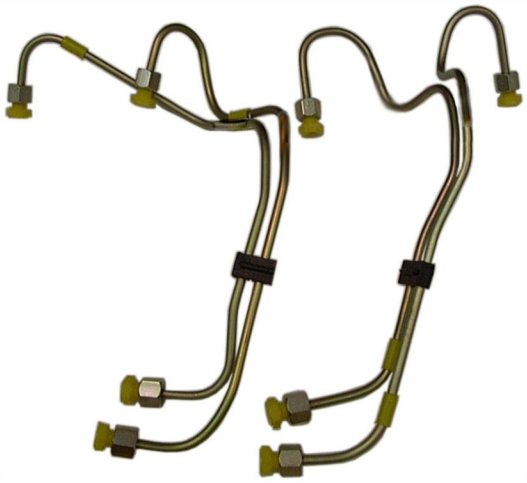

Toyota motor B1

Tuberías de alta presión

T 2

Ref. Original

Toyota 3.0 Common Rail
De bomba a rampa

T 3

Ref. Original

Juego de 4 tuberias de Inyeccion
Toyota Hilux 2.5 y 3.0 Electronico

Linea Hino

Toberas

tmLA150S334NP89	9432610340	Hino EH700

tmDLLA142SN582	9432610347	Hino H H07C

BUJÍAS

HESCHER

BUJÍAS DE PRE Y POST CALENTAMIENTO PARA MOTORES DIÉSEL

BUJÍAS DE ENCENDIDO NAFTA

CMD DIESEL INJECTION

DISTRIBUIDOR OFICIAL

HESCHER

Ignición

BOBINAS DE ENCENDIDO

BOMBAS DE COMBUSTIBLE ELÉCTRICAS

MOTORES PASO A PASO

CMD DIESEL INJECTION

DISTRIBUIDOR OFICIAL

MITSUBISHI				
Canter 3.3 TD		08/86	12/96	bm524X9
Canter-35 2.5 D	4D56	01/86	03/93	bm021M7
Canter-35 2.5 D	4D56	04/93	>>	bm325M6
Galant 2.0 TD	4D68	10/96	02/00	bm325M6
L 200 2.5 D 2WD	4D56	06/95	06/01	bm550M5
L 200 2.5 D Turbo GLS	4D56 VGT	01/04	>>	bm325M6
L 200 2.5 TD	4D56	10/84	10/93	bm021M7
L 200 2.5 TD	4D56	11/93	>>	bm325M6
L 200 2.5 TD	4D56	11/93	06/01	bm550M5
L 200 2.5 TD Intercooler 2WD	4D56	01/96	>>	bm325M6
L 300 2.5 D Van 2WD	4D56	11/86	05/93	bm021M7
L 300 2.5 D Van 2WD	4D56	06/93	12/00	bm325M6
Lancer 2.0 D	4D68	05/92	12/96	bm325M6
Space Wagon 2.0 TD	4D68	06/92	11/00	bm325M6
ISUZU				
Pick Up 2.0 D	C190	01/83	12/93	bm818B7
Rodeo	C190 , C221, C223			bm718L6
Trooper 2.3		08/87	09/88	bm417M4
Trooper 2.8 TD	4JB1T			bm735M0
Trooper 2.8 Tdi	4JB1TC			bm735M0
TOYOTA				
Corolla 2.0 D	2C			bm225M5
Corolla 2.0 Sedan TD	1CDFTV	10/01	05/04	bm555M0
4-Runner 2.4 TD	2LT	01/90	11/95	bm522M0
Dyna 100 2.5 D	2L	09/88	05/95	bm522M0
Dyna 150 2.8 D	3L	09/88	05/95	bm522M0
Dyna 3.0 D				bm717L7
Hi Ace 2.4 Van D	2L	08/89	08/04	bm522M0
Hi Ace 4WD 2.5 D		08/93	>>	bm522M0
Hilux 2.4 D	2L	08/84	07/98	bm322F9
Hilux 2.5 TD	2KDFTV	07/05	>>	bm555M0
Hilux 2.5 16v TD	2KDFTV	>>	12/11	bm555M0
Hilux 2.8 D	3L	08/95	07/98	bm522M0
Hilux 3.0 D	5LE	01/02	02/05	bm225M5
Hilux 3.0 Tdi	1KDFTV	05/05	>>	bm555M0
Land Cruiser 2.4 TD	2LT			bm748C9
Land Cruiser 3.4 D	3B			bm821Q4
Land Cruiser 4.2 TD	1HDT	01/90	01/95	bm225M5
Liteace 1.8 D	1C	10/82	08/85	bm022F6
Pick Up Hi Lux 4WD 2.4 D	2L	09/88	08/97	bm522M0
RAV4 2.0 TD	1CDFTV	05/01	11/05	bm555M0

"DMB" TOBERAS, ELEMENTOS Y VÁLVULAS

"DMB" NOZZLES, ELEMENTS & VALVLES

ISUZU

Linea Isuzu

Toberas

TmDN0SD177	9432610021	Isuzu 4FB1
TmDLLA143PN265	9432610603	ISUZU NPR TURBO
TmDLLA146PN055	105017-0550	Isuzu 2.8 D
TmDLLA153PN177	9432610452	Isuzu
TmDLLA154PN061	9432610283	ISUZU 4BE1
TmDLLA154PN064	9432610280	ISUZU -4BG1-6BG1 -KIA
TmDLLA154PN116	9432610289	Chevrolet LUV 2.5 Isuzu 4JA1
TmDLLA154PN186	105017-1860	Isuzu 4HF1
TmDLLA158PN209	9432610377	Isuzu LUV 2.5
TmDN0SD2110	0434250012 105000-1650	Isuzu 2.8 TDL /D - Mercedes Benz - inyector completo
TmLA154S304N474	9432610025 105015-4740	Isuzu
TmLA154S324N413	9432610018	ISUZU 6BD1 SENCILLO
TmLA154S334N419	9432610024	ISUZU 6BD1 TURBO

Linea Toyota

Toberas

TmDN4PD1	9432610429/221	Daihatsu-Toyota B
TmDN4SD24NP80		Toyota-Daihatsu
TmDN4PD57	9432610284	Toyota Hilux Motor 3L
TmDN20PD32	9432610436	Toyota 6 cilindros
TmDN0PD58	093400-5581	Toyota
TmDLLA150P9	9432610244	TOYOTA 13 B 4/C. SENC. -DAIHATSU
TmDLLA150P59	0433171059	Toyota 14B

dmT-GT17-A

GT1749S

Referencias
Garret
715924-0004
Hyundai
28200-42700
Kia
28200-42610

dmC-GT17-A **Garret** 433352-0031

HYUNDAI H100 - KIA FRONTIER/PREGIO 2.5 4D56TCi

dmT-GT17-B

GT1749

Referencias
Garrett
716938-0001
Hyundai
28200-42560

HYUNDAI H1 CRDI D4BH (4D56T) 2.5L

TF035

dmC-TF035-A **Mitsubishi** 49377-08510

HYUNDAI H1 4D56TD 2.5L

dmT-TF035-C

TF035HL-10GK23-VG

Referencias
Mitsubishi
49135-07310
49135-07311
49135-07312
49135-07300
Hyundai
28231-27810

dmC-TF035-C **Mitsubishi**
49135-09021
49135-09022

HYUNDAI SANTA FE - KIA 2.2 D4EB 16V

dmT-TF035-E

TF035

Referencias
Mitsubishi
4913504350
4949766101
Hyundai
2820042800

HYUNDAI GRAND STAREX 1.5L 110HP

dmT-K03-E

K03

Referencias

KKK
53039700122
53039880122
53039700144
53039880144

Hyundai
28200-4A470

dmC-K03-E

Borgwarner
1303043901
200430001

KIA SORENTO CRDI 2.5 (D4CB) 170HP

dmT-GT1752S-A

GT1752S

Referencias

Garret
733952-5004
733952-0004

Hyundai
28200-4A101

dmC-GT1752S-A

Garret
433352-0032

KIA SORENTO CRDI 2.5 (D4CB)

dmT-TF035-C

TF035HL-10GK23

Referencias

Mitsubishi
49135-07310
49135-07311
49135-07312
49135-07300

Hyundai
28231-27810

dmC-TF035-C

Mitsubishi
49135-09021
49135-09022

KIA - HYUNDAI SANTA FE
2.2 D4EB 16V

REPUESTOS

dmT-RHF4-E

RHF4

Referencias
I-HI
VF420088
VB420088
VC420088
Mitsubishi
1515A029

TURBOALIMENTADOR - RHF4 VT10 - MITSUBISHI L200 2.5L

dmT-TD04-A

TD04

Referencias
Mitsubishi
49377-03041
49377-03043
ME201636
ME201258

TURBOALIMENTADOR - TD04 - MONTERO 2.8 INTERCOOLER

dmT-TF035-A

TF035HM TD04

Referencias
Mitsubishi
MR212759
49177-07612
49177-02512
Hyundai
28200-42540

dmC-TF035-A **Mitsubishi**
49377-08510

TURBOALIMENTADOR - TF035HM / TD04 - L200

dmT-TF035-B

TF035

Referencias
Mitsubishi
49135-03130
ME202578

dmC-TF035-B **Mitsubishi**
49135-08000

MITSUBISHI MONTERO 2.8 4M40

dmT-TF035-D

TF035HL2

Referencias
Mitsubishi
49135-02652
MR968080
MR968081

dmC-TF035-D **Mitsubishi**
49135-08800

TURBOALIMENTADOR - TF035 - L200 2.5

dmT-BV40-A

BV40 K03

Referencias
Borgwarner:
53039700268
53039700341
53039700373
53039880268
53039880341
53039880373
Nissan:
14411-1AT1A
14411-3XN1A
14411-3XN2A
14411-3XN3A

NISSAN URVAN E26
YD25 DDT 2.5L 140KW

dmT-GT20V-A

GTA2056LV
GT2056V

Garrett
767720-0001
764327-0001
769708-0001

Referencias
Nissan
14411-EB70A
14411-EB70B
14411-EB70C
14411-EB70D
14411-EC00A
14411-EC00B
14411-EC00E

dmC-GT20V-A

Garret
767720-CCR

NISSAN NAVARA YD25DDTI 2.5L

dmT-HT12-A

HT12-19D
HT12-19B

Referencias
Hitachi
047229 047-229
047282 047-282
047663 047-663
2508279 250-8279
Nissan
14411-9S000
14411-9S001
14411-9S002

NISSAN NAVARA D22
ZD30 EFI 3.0L

dmT-RHF4-D

RHF4H VN2

Referencias
I-HI
VA420051
VB420051
VC420051
Nissan
14411-8H800

NISSAN X-TRAIL DI YD1T 2.2L

GTA2056LV

Referencias
767720-0002

NISSAN NAVARA 2.5L - YD25DDTI EURO III

GT2052S

Referencias
715330-0001
905292010068
724249-0001
905292010074

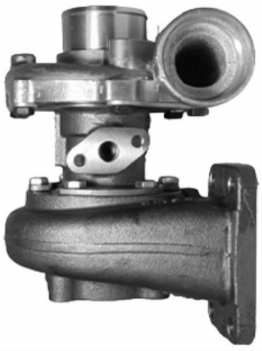

dmC-GT2052S-C

Garret
451298-0020

NISSAN FRONTIER / X-TERRA / NAVARA
MWM 2.8 - 4,07TCA - 4 CILINDROS

dmT-CT-A — CT16

Referencias
17201-0L030

dmC-CT-A — Toyota 17202-0L030

HILUX 2.5 2KD ELECTRÓNICO SIN INTERCOOLER

dmT-CT-B — CT16V

Referencias
17201-0L040
17201-30100
17201-30101
17201-30160

dmC-CT-B — Toyota 17202-0L030

TOYOTA HILUX SRV/SR 3.0
LANDCRUISER D-4D - FTV KZN130

dmT-CT-C — CT16

Referencias
17201-30030

dmC-CT-C — Toyota
17202-30030
17202-30070

TOYOTA HILUX HI ACE 2.5 (2KD)
LANDCRUISER

dmT-CT-D — CT16V

Referencias
Toyota
17201-11080

dmC-CT-D — Toyota
17201-11080CCR

TOYOTA HILUX/PRADO/FORTUNER
1GD-FTV 2.8L

dmT-CT-E — CT16V

Referencias
Toyota
17201-11070

dmC-CT-E — Toyota
17201-11070

TOYOTA HILUX/PRADO/FORTUNER
2GD-FTV 2.4L

dmT-CT12B-A — CT12B

Referencias
17201-67010

TOYOTA HILUX 3.0
LANDCRUISER - TD4

dmT-CT-G — CT16

Referencias
Toyota
17201-0L080
17201-30140
17201-30141

dmC-CT-G — Toyota
CCR.17201-0L080
CCR.17201-30140
CCR.17201-30141

TOYOTA HILUX 2KD 2.5L D4D

dmT-CT16-B — CT16

Referencias
Toyota
17201-11120

dmC-CT16-B — Toyota
CCR.17201-11120

TOYOTA HILUX 1GD-FTV 2.8L VNT

KIT DE REPARACIÓN DE BOMBAS DE ALTA PRESIÓN

1402 / 01

COMMON RAIL
NIPON DENSO

cm1402-001

Denso
294009-0030
294009-0031

Juego de juntas universal

TOYOTA - NISSAN

VALVULAS REGULADORAS DE PRESIÓN

1403 / 01

COMMON RAIL
NIPON DENSO

cm1403-001

Denso
04226-0L010
294200-0040

Válvula reguladora de presión

TOYOTA REFORMA - DENSO

cm1403-002

Mitsubishi
294200-0360
294009-0250
294009-0251
294200-0300

Válvula reguladora de presión - Denso

TOYOTA - MITSUBISHI L200
NISSAN NP300 - MAZDA

cm1403-002A

Mitsubishi
294200-0360
294009-0250
294009-0251
294200-0300

Válvula reguladora de presión - DMB

TOYOTA - MITSUBISHI L200
NISSAN NP300 - MAZDA

COMMON RAIL
NIPON DENSO

cm1444-0670

Denso
095420-0670
095420-0280

Válvula limitadora de combustible para riel

TOYOTA PRADO / HIACE / HILUX

NISSAN

NISSAN

	Correa	Aplicación	tg6C60-01
		Frontier 2.8 MWM	**Cód. Originales** Valeo 2548207 Valeo 2220306 VW / Skoda 03D 903 119 A Opel 93297735 INA F-233593.1 INA 535 0060 10 SKF VKM 04005 ZEN 5374

tg6C70-06

Cód. Originales
166200L02027415-30020
27415-0L030
27060-30020
INA
F-567525

Tensor

TOYOTA HILUX 2.5 TD 2KDFTV/KDN/LN1/RZN168
HILUX PICK-UP 2.5 D-4D (2KD-FTV) 3.0 D-4D

tg6616-09

Cód. Originales
166200L020

Tensor

TOYOTA HILUX LAND CRUISER 3.0D

tg6616-10

Cód. Originales
166200L020

Tensor

TOYOTA HILUX EN V SR4/SR

tg6616-15

Cód. Originales
166200L020

Tensor

TOYOTA RAV III DESDE 2011